KIDSON

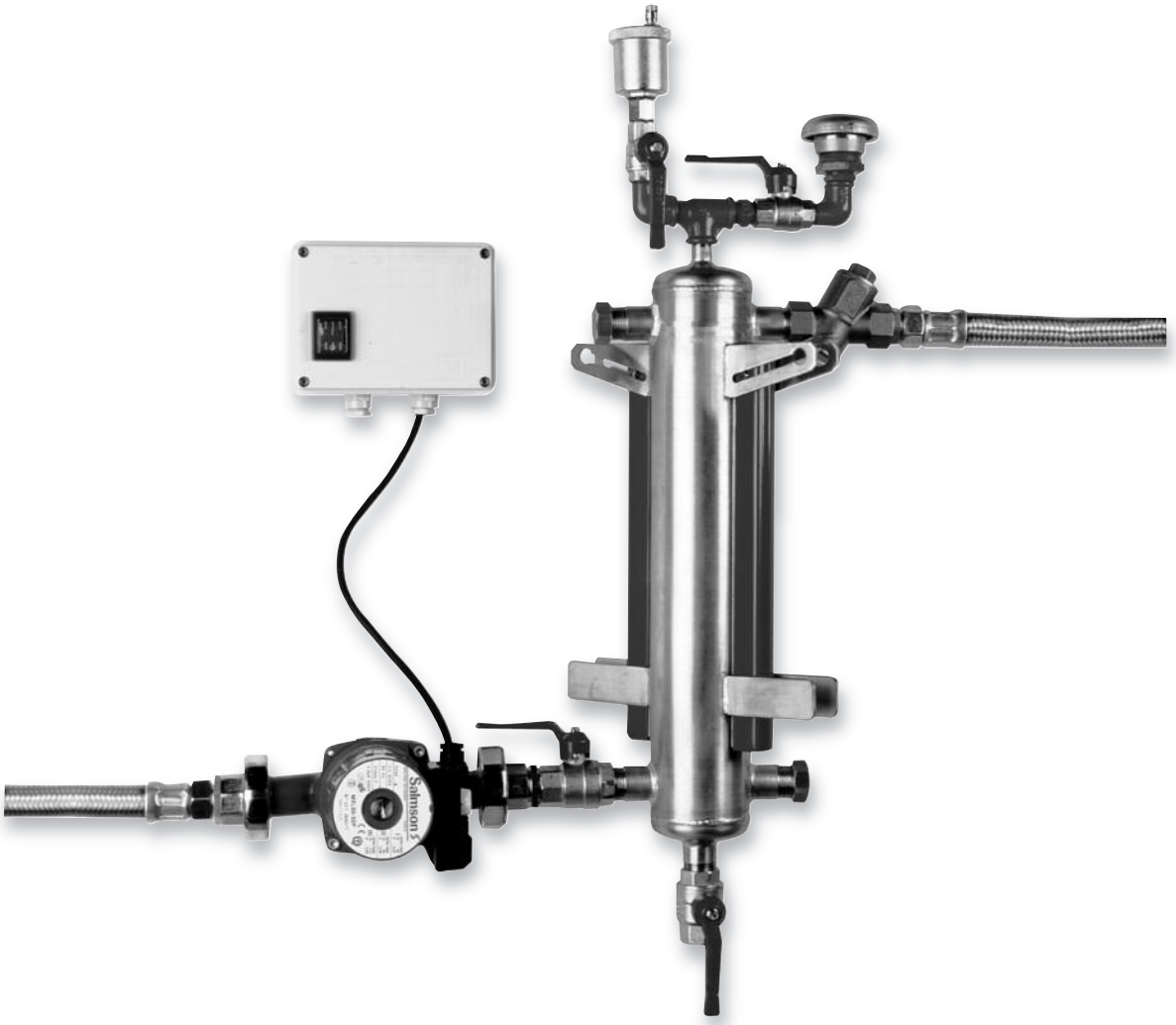

INSTALLATION ET MISE EN SERVICE — **FRANÇAIS**

INSTALLATION AND STARTING INSTRUCTIONS — **ENGLISH**

N.M.S.
STOCK N° **4.027.581 - Ed.5/03-13**

Salmson

DECLARATION DE CONFORMITE CE
EC DECLARATION OF CONFORMITY
EG KONFORMITÄTSERKLÄRUNG

Nous, fabricant,
Herewith, manufacturer
Hersteller

POMPES SALMSON
53 Boulevard de la République
Espace Lumière – Bâtiment 6
78400 CHATOU – France

Déclarons que les types de systèmes désignés ci-après,
We declare that these types of systems,
Hiermit erklären wir, dass die Anlagen Typen der Baureihe,

KIDSON...

(Le numéro de série est inscrit sur la plaque signalétique du produit en accord avec les points b) & c) du §1.7.4.2 et du §1.7.3 de l'annexe I de la Directive Machines 2006/42/CE / *The serial number is marked on the product site plate according to points b) & c) of §1.7.4.2 and §1.7.3 of the annex I of the Machinery directive 2006/42/EC. / Die Seriennummer ist auf dem Typenschild des Produktes nach Punkten b) & c) von §1.7.4.2 und §1.7.3 des Anhanges I angegeben)*

sont conformes aux dispositions des directives :
in their delivered state comply with the following relevant directives:
folgenden einschlägigen Bestimmungen entspechen:

- **Machines 2006/42/CE**
- ***Machinery 2006/42/EC***
- ***Maschinenrichtlinie 2006/42/EG***

et, suivant l'annexe 1, §1.5.1, respectent les objectifs de sécurité de la **Directive Basse Tension 2006/95/CE**,
*and according to the annex I, §1.5.1, comply with the safety objectives of the **Low Voltage Directive 2006/95/EC**,*
*und gemäss Anhang I, §1.5.1, werden die Schutzziele der **Niederspannungsrichtlinie 2006/95/EG** eingehalten,*

- **Compatibilité électromagnétique 2004/108/CE**
- ***Electromagnetic compatibility* 2004/108/*EC***
- ***Elektromagnetische Verträglichkeit-Richtlinie* 2004/108/*EG.***

et aux législations nationales les transposant,
and with the relevant national legislation,
und entsprechenden nationalen Gesetzgebungen,

sont également conformes aux dispositions des normes européennes harmonisées suivantes :
comply also with the following relevant harmonized European standards:
sowie auch den Bestimmungen zu folgenden harmonisierten europäischen Normen:

EN ISO 12100 **EN 60204-1**

Personne autorisée à constituer le dossier technique est :
Person authorized to compile the technical file is:
Bevollmächtigter für die Zusammenstellung der technischen Unterlagen ist:

Responsable Qualité Centrale
/ Corporate Quality Manager
Pompes Salmson
80 Bd de l'Industrie - BP 0527
F-53005 Laval Cedex

R. DODANE
Corporate Quality Manager
Laval, 27/11/2012

N° 4179392
CE-AS Sh. N°4179168

(IT)-*Italiano*
DICHIARAZIONE CE DI CONFORMITÀ

Pompes SALMSON dichiara che i prodotti descritti nella presente dichiarazione sono conformi alle disposizioni delle seguenti direttive europee nonché alle legislazioni nazionali che le traspongono :

Macchine 2006/42/CE, Bassa Tensione 2006/95/CE, Compatibilità Elettromagnetica 2004/108/CE ;

E sono pure conformi alle disposizioni delle norme europee armonizzate citate a pagina precedente.

(NL)-*Nederlands*
EG-VERKLARING VAN OVEREENSTEMMING

Pompes SALMSON verklaart dat de in deze verklaring vermelde producten voldoen aan de bepalingen van de volgende Europese richtlijnen evenals aan de nationale wetgevingen waarin deze bepalingen zijn overgenomen:

Machines 2006/42/EG, Laagspannings 2006/95/EG, Elektromagnetische Compatibiliteit 2004/108/EG;

De producten voldoen eveneens aan de geharmoniseerde Europese normen die op de vorige pagina worden genoemd.

(DA)-*Dansk*
EF-OVERENSSTEMMELSESERKLÆRING

Pompes SALMSON erklærer, at produkterne, som beskrives i denne erklæring, er i overensstemmelse med bestemmelserne i følgende europæiske direktiver, samt de nationale lovgivninger, der gennemfører dem:

Maskiner 2006/42/EF, Lavspændings 2006/95/EF, Elektromagnetisk Kompatibilitet 2004/108/EF;

De er ligeledes i overensstemmelse med de harmoniserede europæiske standarder, der er anført på forrige side.

(GA)-*Gaeilge*
EC DEARBHÚ COMHLÍONTA

Pompes SALMSON ndearbhaíonn an cur síos ar na táirgí atá i ráiteas seo, siad i gcomhréir leis na forálacha atá sna treoracha seo a leanas na hEorpa agus leis na dlíthe náisiúnta is infheidhme orthu:

Innealra 2006/42/EC, Ísealvoltais 2006/95/EC, Comhoiriúnacht Leictreamaighnéadach 2004/108/EC;

Agus siad i gcomhréir le forálacha na caighdeáin chomhchuibhithe na hEorpa dá dtagraítear sa leathanach roimhe seo.

(EL)-*Ελληνικά*
ΔΗΛΩΣΗ ΣΥΜΜΟΡΦΩΣΗΣ ΕΚ

Η Pompes SALMSON δηλώνει ότι τα προϊόντα που ορίζονται στην παρούσα ευρωπαϊκή δήλωση είναι σύμφωνα με τις διατάξεις των παρακάτω οδηγιών και τις εθνικές νομοθεσίες στις οποίες έχει μεταφερθεί:

Μηχανήματα 2006/42/ΕΚ, Χαμηλής Τάσης 2006/95/ΕΚ, Ηλεκτρομαγνητικής συμβατότητας 2004/108/ΕΚ;

και επίσης με τα εξής εναρμονισμένα ευρωπαϊκά πρότυπα που αναφέρονται στην προηγούμενη σελίδα.

(ES)-*Español*
DECLARACIÓN CE DE CONFORMIDAD

Pompes SALMSON declara que los productos citados en la presenta declaración están conformes con las disposiciones de las siguientes directivas europeas y con las legislaciones nacionales que les son aplicables :

Máquinas 2006/42/CE, Baja Tensión 2006/95/CE, Compatibilidad Electromagnética 2004/108/CE ;

Y igualmente están conformes con las disposiciones de las normas europeas armonizadas citadas en la página anterior.

(PT)-*Português*
DECLARAÇÃO CE DE CONFORMIDADE

Pompes SALMSON declara que os materiais designados na presente declaração obedecem às disposições das directivas europeias e às legislações nacionais que as transcrevem :

Máquinas 2006/42/CE, Baixa Voltagem 2006/95/CE, Compatibilidade Electromagnética 2004/108/CE ;

E obedecem também às normas europeias harmonizadas citadas na página precedente.

(FI)-*Suomi*
EY-VAATIMUSTENMUKAISUUSVAKUUTUS

Pompes SALMSON vakuuttaa, että tässä vakuutuksessa kuvatut tuotteet ovat seuraavien eurooppalaisten direktiivien määräysten sekä niihin sovellettavien kansallisten lakiasetusten mukaisia:

Koneet 2006/42/EY, Matala Jännite 2006/95/EY, Sähkömagneettinen Yhteensopivuus 2004/108/EY;

Lisäksi ne ovat seuraavien edellisellä sivulla mainittujen yhdenmukaistettujen eurooppalaisten normien mukaisia.

(SV)-*Svenska*
EG-FÖRSÄKRAN OM ÖVERENSSTÄMMELSE

Pompes SALMSON intygar att materialet som beskrivs i följande intyg överensstämmer med bestämmelserna i följande europeiska direktiv och nationella lagstiftningar som inför dem:

Maskiner 2006/42/EG, Lågspännings 2006/95/EG, Elektromagnetisk Kompatibilitet 2004/108/EG;

Det överensstämmer även med följande harmoniserade europeiska standarder som nämnts på den föregående sidan.

(ET)-*Eesti*
EÜ VASTAVUSDEKLARATSIOONI

Firma Pompes SALMSON kinnitab, et selles vastavustunnistuses kirjeldatud tooted on kooskõlas alljärgnevate Euroopa direktiivide sätetega ning riiklike seadusandlustega, mis nimetatud direktiivid üle on võtnud:

Masinad 2006/42/EÜ, Madalpingeseadmed 2006/95/EÜ, Elektromagnetilist Ühilduvust 2004/108/EÜ;

Samuti on tooted kooskõlas eelmisel leheküljel ära toodud harmoniseeritud Euroopa standarditega.

(HU)-*Magyar*
EK-MEGFELELŐSÉGI NYILATKOZAT

A Pompes SALMSON kijelenti, hogy a jelen megfelelőségi nyilatkozatban megjelölt termékek megfelelnek a következő európai irányelvek előírásainak, valamint azok nemzeti jogrendbe átültetett rendelkezéseinek:

Gépek 2006/42/EK, Alacsony Feszültségű 2006/95/EK, Elektromágneses összeférhetőségre 2004/108/EK;

valamint az előző oldalon szereplő, harmonizált európai szabványoknak.

(LV)-*Latviešu*
EK ATBILSTĪBAS DEKLARĀCIJU

Uzņēmums «Pompes SALMSON» deklarē, ka izstrādājumi, kas ir nosaukti šajā deklarācijā, atbilst šeit uzskaitīto Eiropas direktīvu nosacījumiem, kā arī atsevišķu valstu likumiem, kuros tie ir ietverti:

Mašīnas 2006/42/EK, Zemsprieguma 2006/95/EK, Elektromagnētiskās Saderības 2004/108/EK;

un saskaņotajiem Eiropas standartiem, kas minēti iepriekšējā lappusē.

(LT)-*Lietuvių*
EB ATITIKTIES DEKLARACIJA

Pompes SALMSON pareiškia, kad šioje deklaracijoje nurodyti gaminiai atitinka šių Europos direktyvų ir jas perkeliančių nacionalinių įstatymų nuostatus:

Mašinos 2006/42/EB, Žema įtampa 2006/95/EB, Elektromagnetinis Suderinamumas 2004/108/EB;

ir taip pat harmonizuotas Europas normas, kurios buvo cituotos ankstesniame puslapyje.

(MT)-*Malti*
DIKJARAZZJONI KE TA' KONFORMITÀ

Pompes SALMSON jiddikjara li l-prodotti speċifikati f'din id-dikjarazzjoni huma konformi mad-direttivi Ewropej li jsegwu u mal-leġislazzjonijiet nazzjonali li japplikawhom:

Makkinarju 2006/42/KE, Vultaġġ Baxx 2006/95/KE, Kompatibbiltà Elettromanjetika 2004/108/KE;

kif ukoll man-normi Ewropej armoniżżati li jsegwu imsemmija fil-paġna preċedenti.

(PL)-*Polski*
DEKLARACJA ZGODNOŚCI WE

Firma Pompes SALMSON oświadcza, że produkty wymienione w niniejszej deklaracji są zgodne z postanowieniami następujących dyrektyw europejskich i transponującymi je przepisami prawa krajowego:

Maszyn 2006/42/WE, Niskich Napięć 2006/95/WE, Kompatybilności Elektromagnetycznej 2004/108/WE;

oraz z nastepującymi normami europejskich zharmonizowanymi podanymi na poprzedniej stronie.

(CS)-*Čeština*
ES PROHLÁŠENÍ O SHODĚ

Společnost Pompes SALMSON prohlašuje, že výrobky uvedené v tomto prohlášení odpovídají ustanovením níže uvedených evropských směrnic a národním právním předpisům, které je přejímají:

Stroje 2006/42/ES, Nízké Napětí 2006/95/ES, Elektromagnetická Kompatibilita 2004/108/ES;

a rovněž splňují požadavky harmonizovaných evropských norem uvedených na předcházející stránce.

(SK)-*Slovenčina*
ES VYHLÁSENIE O ZHODE

Firma Pompes SALMSON čestne prehlasuje, že výrobky ktoré sú predmetom tejto deklarácie, sú v súlade s požiadavkami nasledujúcich európskych direktív a odpovedajúcich národných legislatívnych predpisov:

Strojových zariadeniach 2006/42/ES, Nízkonapäťové zariadenia 2006/95/ES, Elektromagnetickú Kompatibilitu 2004/108/ES;

ako aj s harmonizovanými európskych normami uvedenými na predchádzajúcej strane.

(SL)-*Slovenščina*
ES-IZJAVA O SKLADNOSTI

Pompes SALMSON izjavlja, da so izdelki, navedeni v tej izjavi, v skladu z določili naslednjih evropskih direktiv in z nacionalnimi zakonodajami, ki jih vsebujejo:

Stroji 2006/42/ES, Nizka Napetost 2006/95/ES, Elektromagnetno Združljivostjo 2004/108/ES;

pa tudi z usklajenimi evropskih standardi, navedenimi na prejšnji strani.

(BG)-*български*
ДЕКЛАРАЦИЯ ЗА СЪОТЕТСТВИЕ ЕО

Pompes SALMSON декларират, че продуктите посочени в настоящата декларация съответстват на разпоредбите на следните европейски директиви и приелите ги национални законодателства:

Машини 2006/42/ЕО, Ниско Напрежение 2006/95/ЕО, Електромагнитна съвместимост 2004/108/ЕО;

както и на хармонизираните европейски стандарти, упоменати на предишната страница.

(RO)-*Română*
DECLARAŢIE DE CONFORMITATE CE

Pompes SALMSON declară că produsele citate în prezenta declaraţie sunt conforme cu dispoziţiile directivelor europene următoare şi cu legislaţiile naţionale care le transpun :

Maşini 2006/42/CE, Joasă Tensiune 2006/95/CE, Compatibilitate Electromagnetică 2004/108/CE ;

şi, de asemenea, sunt conforme cu normele europene armonizate citate în pagina precedentă.

POMPES SALMSON
53 Boulevard de la République
Espace Lumière – Bâtiment 6
78400 CHATOU – France

FIG. 1

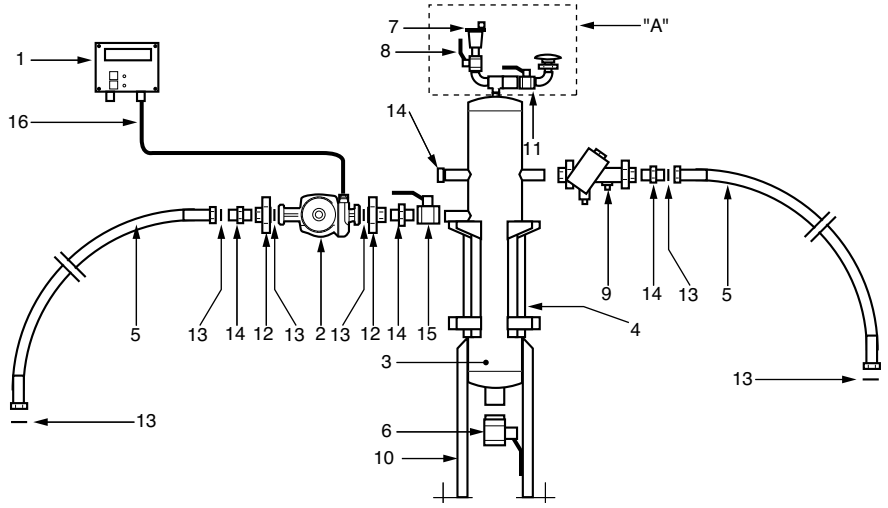

FIG. 2

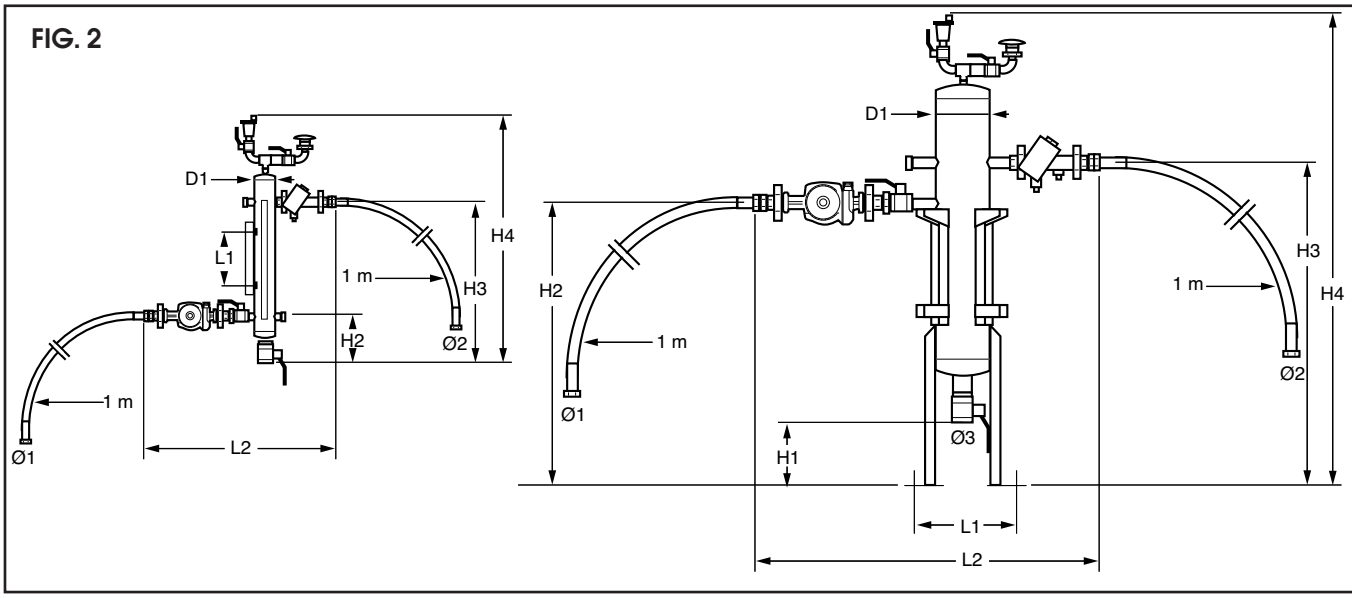

FIG. 3

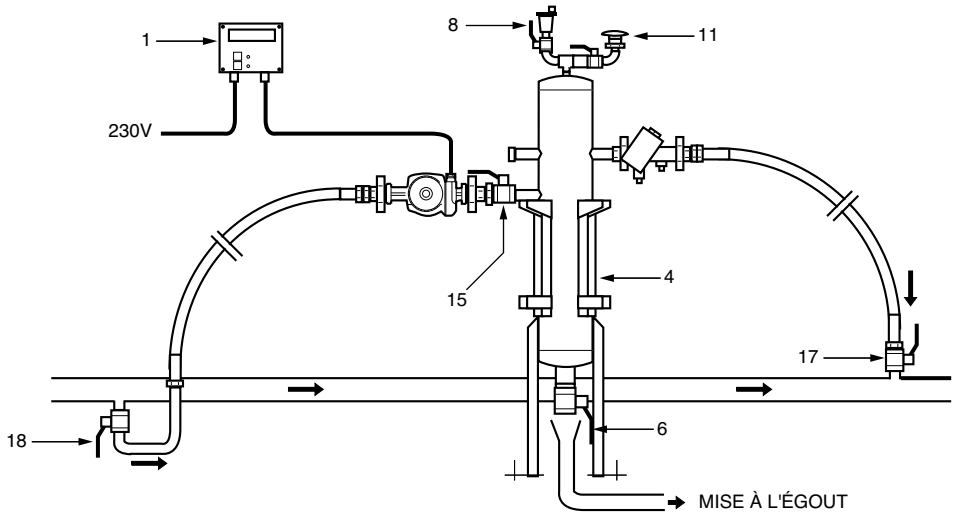

fr	Notice de montage et de mise en service	6
en	Installation and operating instructions	8

1. GÉNÉRALITÉS

1.1 Applications

Le module KIDSON a pour fonction de protéger les réseaux de chauffage contre l'embouage par élimination continue des matières en suspension tout en assurant un dégazage permanent du réseau. Cette élimination s'effectue par des phénomènes physiques naturels.

1.2 Caractéristiques techniques

- Pression de service maxi : 10 bars
- Plage de température : 0 à 100 °C
- Volume réseau à traiter : 0,5 à 40 m^3
- DN réseau fermé : 15 à 250
- Tension : Mono 230 V

2. SÉCURITÉ

La présente notice devra être lue avec attention avant installation et mise en service. On veillera en particulier, au respect des points concernant la sécurité du matériel vis à vis de l'utilisateur intermédiaire ou final.

2.1 Symboles des consignes du manuel

Mise en garde.

Consignes relatives à l'électricité.

ATTENTION ! Appelle l'attention sur un risque potentiel, mettant en danger la sécurité des personnes.

3. TRANSPORT ET STOCKAGE

Dès réception du matériel, vérifier s'il n'a pas subi de dommages durant son transport. En cas de défaut constaté, prendre dans les délais prévus toutes dispositions nécessaires auprès du transporteur.

Si le matériel livré devait être installé ultérieurement, stockez-le dans un endroit sec et protégez-le contre les chocs et toutes influences extérieures (humidité, gel, etc...).

4. PRODUITS ET ACCESSOIRES

4.1 Descriptif (Voir FIG. 1)

1 : Coffret de commande
2 : Circulateur spécifique à chaque modèle de Kidson
3 : Séparateur avec chambre de rétention des boues
4 : Elément magnétiques polaires
5 : Flexibles tressés
6 : Vanne de chasse
7 : Dégazeur automatique
8 : Vanne d'isolement
9 : Vanne d'équilibrage
10 : Bras support (modèles 0,5-1-2). Pied support (modèles 3-4-5)
11 : Vanne d'évent
12 : Raccord-union
13 : Joint plat
14 : Raccord
15 : Vanne
16 : Câble
"A": Ensemble livré pré-monté

4.2 Caractéristiques dimensionnelles (Voir FIG. 2)

Référence commande	H1 mm	H2 mm	H3 mm	H4 mm	L1 mm	L2 mm	D1 mm	Ø1 taraudé entrée	Ø2 taraudé sortie	Ø3 taraudé purges	Nb aimants	Masse Kg	Contenance litres
KIDSON 0,5	•	140	440	710	150	440	48,3	1/2"	1/2"	3/4"	1	7,2	0,63
KIDSON 1	•	140	440	710	150	490	70	3/4"	3/4"	3/4"	2	10,6	1,85
KIDSON 2	•	140	440	710	150	490	88,9	3/4"	3/4"	3/4"	4	12,6	2,55
KIDSON 3	220	790	890	1175	265	880	139,7	1"	1"	1"1/2	6	22	9,1
KIDSON 4	220	1125	1275	1585	280	910	159	1"1/4	1"1/4	1"1/2	12	32,7	19,57
KIDSON 5	220	1185	1335	1680	280	910	168,3	1"1/4	1"1/4	1"1/2	12	37,8	25

4.3 Assemblage (Voir FIG. 1)

Toutes les pièces du module s'assemblent par liaisons filetées.
Utiliser la colle tubétanche fournie pour étancher les raccords (respecter les consignes d'utilisation).

Ne pas oublier les joints pour le circulateur et les flexibles.

Vérifier le sens de circulation de la vanne d'équilibrage (**rep. 9**) et du circulateur (**rep. 2**).

Nota : Les piquages entrée/sortie sur les modèles 0,5 - 1 - 2 ou les piquages sortie sur les modèles 3 - 4 - 5 traversent le séparateur pour un raccordement indifféremment à droite ou à gauche. Obstruer les orifices non utilisés avec les bouchons fournis.

5. INSTALLATION

Afin de ne pas perturber le fonctionnement de l'installation de chauffage, **IL EST IMPÉRATIF DE MAINTENIR UNE PRESSION CONSTANTE DANS LE RÉSEAU**, en raison de la perte d'eau due à l'évacuation des boues liquides : prévoir une alimentation d'eau automatique ou manuelle.

5.1 Local

S'assurer que la porte du local autorise le libre accès du module.

Le KIDSON doit être installé dans une local facilement accessible, normalement aéré et protégé du gel.

5.2 Montage

KIDSON 0,5 - 1 - 2
fixation murale par boulons de scellement non fournis.

KIDSON 3 - 4 - 5
fixation au sol par boulons de scellement non fournis.

5.3 Raccordements hydrauliques (Voir FIG. 3)

Quelle que soit la configuration de l'installation (neuve ou ancienne), le module doit être raccordé en dérivation sur le retour du réseau.

Raccorder les orifices aspiration, refoulement selon les diamètres indiqués dans le tableau précédent (**Voir Chapitre 4**).

Le piquage de l'aspiration doit se situer sur la génératrice inférieure de la canalisation, celui du refoulement sur la génératrice supérieure.

Pour isoler le module et permettre les réglages et les interventions, intercaler impérativement des vannes "quart de tour" ou similaire sur les tuyauteries aspiration-refoulement.

La tuyauterie d'évacuation des boues doit obligatoirement être prévue avec disconnexion totale sur éxutoire à pression atmosphérique. Le diamètre de cette tuyauterie doit être au moins égal à celui de la vanne de purge (**rep. 6**).

5.4 Raccordements électriques

Les raccordements et les contrôles électriques doivent être effectués par un électricien agréé et conformément aux normes locales en vigueur
S'assurer que l'installation générale est conforme à la norme NFC 15100.

Réseau d'alimentation
Utiliser un câble électrique à 3 conducteurs (phase, neutre et terre) pour raccorder le réseau MONO 230 V aux bornes du coffret (**rep. 1**).

Câblage coffret-circulateur
Utiliser le câble (**rep. 16**) fourni et reportez-vous à la notice de montage du circulateur.

ATTENTION ! **Ne pas oublier de raccorder la mise à la terre (conducteur vert-jaune).**

6. MISE EN ROUTE

6.1 Réglages

La vanne d'équilibrage (**rep. 9**) contrôle la pression différentielle et ajuste la section de passage pour maintenir le débit à la valeur préréglée. Les valeurs indiquées dans le tableau ci-dessous sont réglées en usine.

Type de KIDSON	0,5	1	2	3	4	5
VANNE D'EQUILIBRAGE						
Type cartouche	gris	bleu	vert	type 3	type 3	type 4
Index cartouche	4	4	5	-	-	-
CIRCULATEUR						
Type	Priux home 40-25 / 130 mm	Priux home 60-32 / 180 mm	SIRIUX32-65 PN6/10	SIRIUX32-65 PN6/10	SIRIUX32-65 PN6/10	SIRIUX32-65 PN6/10

6.2 Remplissage - dégazage

Ne jamais faire fonctionner le circulateur sans eau.

- Fermer la vanne quart de tour de purge (**rep. 6**) et la vanne d'évent (**rep. 11**).
- Ouvrir la vanne d'isolement du dégazeur (**rep. 8**).
- Ouvrir les vannes à l'entrée du module (**rep. 15 et 18**) pour le mettre en eau.
- Après remplissage complet, ouvrir la vanne en sortie du module (**rep. 17**).
- Faire l'appoint d'eau du réseau.

6.3 Première mise en service

Le KIDSON étant en eau, effectuer les opérations suivantes :

- Vérifier l'étanchéité des liaisons filetées.
- Mettre sous tension le module par l'interrupteur général du local.
- Basculer l'interrupteur du coffret (**rep. 1**) sur la position marche (mise en route du circulateur). Le débit de fonctionnement est réglé automatiquement par la vanne d'équilibrage dynamique (**rep. 9**).
- Plaquer les éléments magnétiques polaires (**rep. 4**) le long du corps du séparateur suivant les supports guides.

7. ENTRETIEN - MAINTENANCE

Le séparateur du KIDSON est statique. Il ne comporte aucune pièce en mouvement et ne nécessite donc aucun entretien spécifique. Pas d'entretien particulier pour le circulateur. Au début de chaque période de chauffe, ou après un arrêt prolongé, s'assurer que le circulateur tourne librement.

7.1 Vidange (Voir FIG. 3)

Nous conseillons pendant les 15 premiers jours de la mise en service de réaliser une chasse par jour et de les espacer dans le temps par la suite (1 à 2 chasses par semaines).

ATTENTION ! **Risques de brûlures. En fonctionnement, la température du moteur peut dépasser 100 °C.**

Pour effectuer une chasse, procéder de la façon suivante :

a) Arrêter le circulateur.

b) Fermer les vannes d'isolements (**rep. 15 et 17**) en amont et en aval de l'appareil.

c) Ecarter les éléments magnétiques polaires (**rep. 4**) du corps du séparateur (**rep. 3**).

d) Ouvrir la vanne de vidange (**rep. 6**).

e) Ouvrir la vanne d'évent (**rep. 11**) (permet une vidange rapide de l'appareil).

f) Après écoulement complet, fermer la vanne d'évent (**rep. 11**).

g) Ouvrir quelques secondes la vanne (**rep. 17**) (nettoyage sous pression de l'appareil).

h) Fermer la vanne de vidange (**rep. 6**).

i) Replacer les éléments magnétiques polaires (**rep. 4**) le long du corps du séparateur (**rep. 3**).

j) S'assurer de l'ouverture de la vanne d'isolement du purgeur (**rep. 8**).

k) Ouvrir la vanne (**rep. 15**) en amont de l'appareil.

l) Après remplissage complet de l'appareil, ouvrir la vanne (**rep. 17**) en aval.

m) Faire un appoint d'eau du réseau.

n) Mise en marche du circulateur.

8 . INCIDENTS DE FONCTIONNEMENT

ATTENTION ! **Avant toute intervention METTRE HORS TENSION l'appareil.**

Nous vous recommandons de vous adresser au SAV SALMSON, seuls habilités pendant la période de garantie à procéder au démontage-remontage de nos matériels.

INCIDENTS	CAUSES	REMÈDES
LE CIRCULATEUR EST BRUYANT	**Présence d'air**	Purger le circulateur : desserrer le bouchon arrière, prolonger jusqu'à complète disparition des bulles d'air puis revisser le bouchon.
	La pression à l'aspiration est trop faible	Augmenter la pression dans le circuit.
	Corps étrangers dans la roue	Démonter le moteur et nettoyer la roue.
LE CIRCULATEUR NE DÉMARRE PAS	**Blocage de l'arbre par encrassement après un arrêt prolongé**	Débloquer l'arbre : ôter le bouchon arrière. Au moyen d'un tournevis à lame plate, faire tourner l'arbre moteur, remonter le bouchon arrière ou actionner le dégommeur (si équipé) en poussant et en tournant sur la partie centrale à l'aide d'un tournevis.
	Le circulateur n'est pas alimenté électriquement	- Vérifier le raccordement. - Vérifier les fusibles de l'installation. - Vérifier la position de l'interrupteur.
	Le condensateur est défectueux	Le remplacer : caractéristiques indiquées sur la plaque arrière (µFV).
	Corps étrangers dans la roue	Démonter le moteur et nettoyer la roue.

1. GENERAL

1.1 Applications

The KIDSON module protects heating networks from sludge formation by continuously eliminating suspended matter, while also continuously degassing the network. This elimination is achieved by natural physical effects.

1.2 Specifications

- Max. service pressure : 10 bar
- Temperature range : 0 to + 100 °C
- volume of installation treated : 0.5 to 40 m^3
- ND of closed network : 15 to 250
- Power supply : Single-phase 230 V

2. SAFETY

Read this data sheet carefully before installing and starting up. Pay special attention to the points concerning the safety of the equipment for the intermediate or end user.

2.1 Symbols used in the manual

Warning.

Instruction concerning electricity.

ATTENTION! Calls attention to a potential risk that might affect the safety of people.

3. TRANSPORT AND STORAGE

When taking delivery of the equipment, check that it has not been damaged in transport. In the event of a defect, take the necessary steps with the carrier within the allowed time.

If the equipment delivered is to be installed at a later time, store it in a dry place and protect it from impact and external influences (moisture, frost, etc...).

4. PRODUCTS AND ACCESSORIES

4.1 Description (see Fig. 1)

1 : Control box
2 : Circulator specific to each KIDSON model
3 : Separator with sludge retention chamber
4 : Polar magnetic elements
5 : Braided hoses
6 : Flush valve
7 : Automatic degasser
8 : Isolating valve
9 : Equalization valve
10 : Support arm (models 0.5, 1, 2). Base (models 3, 4, 5)
11 : Vent valve
12 : Union
13 : Gasket
14 : Coupling
15 : Valve
16 : Cord
"A": Assembly delivered pre-wired

4.2 Dimensions (see Fig. 2)

Order Number	H1 mm	H2 mm	H3 mm	H4 mm	L1 mm	L2 mm	D1 mm	Ø1 tapped inlet	Ø2 tapped outlet	Ø3 tapped bleed	Nb magnets	Weight Kg	Capa-city litres
KIDSON 0.5	•	140	440	710	150	440	48.3	1/2"	1/2"	3/4"	1	7.2	0.63
KIDSON 1	•	140	440	710	150	490	70	3/4"	3/4"	3/4"	2	10.6	1.85
KIDSON 2	•	140	440	710	150	490	88.9	3/4"	3/4"	3/4"	4	12.6	2.55
KIDSON 3	220	790	890	1175	265	880	139.7	1"	1"	1"1/2	6	22	9.1
KIDSON 4	220	1125	1275	1585	280	910	159	1"1/4	1"1/4	1"1/2	12	32.7	19.57
KIDSON 5	220	1185	1335	1680	280	910	168.3	1"1/4	1"1/4	1"1/2	12	37.8	25

4.3 Assembly (see Fig. 1)

All parts of the module are joined by threaded connections.
Use the pipe sealing glue provided to seal the couplings (follow the directions for its use).

Do not forget the circulator gaskets and the hoses.

Check the directions of flow of the equalization valve (**item 9**) and the circulator (**item 2**).

Note: The inlet/outlet taps (models 0.5, 1, 2) or the outlet taps (models 3, 4, 5) pass through the separator and the connections may be made on either the left or the right side. Use the plugs provided to blank the unused ports.

5. INSTALLATION

So as not to dissupt the operation of the heating network, IT **IS ESSENTIAL TO MAINTAIN A CONSTANT PRESSURE IN THE NETWORK**, to correct for the loss of water when the liquid sludge is evacuated. Provide an automatic or manual water feed.

5.1 Room

Make sure that the door to the room allows free access to the module.

The KIDSON must be installed in a room that is readily accessible, properly ventilated, and protected from frost.

5.2 Mountain

KIDSON 0,5 - 1 - 2
attached to wall by anchor bolts (not supplied).

KIDSON 3 - 4 - 5
attached to floor by anchor bolts (not supplied).

5.3 Hydraulic connections (see Fig. 3)

Whatever the configuration of the installation (new or old), the module must be bypass-connected on the network return.

Connect the suction and discharge ports, using the diameters stated in the table above (**see 4**).

The suction tap must be on the bottom chord of the pipe, the discharge tap on the top chord.

To isolate the module and allow adjustments and servicing, interpose quarter-turn or similar valves on the suction and discharge lines.

The sludge evacuation pipe must have a full disconnection to outfall at atmospheric pressure. The diameter of this pipe must be at least as large as that of the flush valve (**item 6**).

5.4 Electrical connection

The electrical connections and checks should be made by a qualified electrician and should comply with the local standards in force.
Make sure that the general electrical installation is in compliance with standard NFC 15100.

Line power
Use a three-conductor cable (phase, neutral, and earth) to connect the 230-V, single-phase mains power to the terminals of the box (**tem 1**).

Box-circulator wiring
Use the cord supplied (**item 16**) and refer to the circulator installation instructions.

ATTENTION! **Do not forget to connect the earth (green-and-yellow conductor).**

6. STARTING UP

6.1 Adjustments

The equalization valve (**item 9**) controls the differential pressure and adjusts the opening cross-section to keep the flow at the preset value. The values given in the table below are set in the factory.

Type of KIDSON	0,5	1	2	3	4	5
EQUALIZATION VALVE						
Type of cartridge	gray	blue	gree,	type 3	type 3	type 4
Cartridge index	4	4	5	-	-	-
CIRCULATOR						
Type	Priux home 40-25 / 130 mm	Priux home 60-32 / 180 mm	SIRIUX32-65 PN6/10	SIRIUX32-65 PN6/10	SIRIUX32-65 PN6/10	SIRIUX32-65 PN6/10

6.2 Filling, degassing

Never operate the circulator without water.

- Close the quarter-turn flush valve (**item 6**) and the vent valve (**item 11**).
- Open the degasser isolating valve (**item 8**).
- Open the valves on the module inlet (items 15 and 18) to fill with water.
- After complete filling, open the module outlet valve (**item 17**).
- Top up the water in the network.

6.3 First starting

With the KIDSON filled with water, perform the following operations:

- Check the tightness of the threaded connections.
- Close the main switch in the room to power up the module.
- Set the switch on the control box (**item 1**) to On (starts the circulator). The operating flow is adjusted automatically by the dynamic equalization valve (**item 9**).
- Place the polar magnetic elements (**item 4**) along the guide-supports on the separator housing.

7. SERVICING, MAINTENANCE

The separator of the KIDSON is static. It has no moving parts and so needs no special servicing. No special servicing required for the circulator. At the beginning of each heating season, or after a prolonged shutdown, make sure that the circulator turns freely.

7.1 Emptying (see Fig. 3)

We recommend flushing once a day for the first 15 days after commissioning, once or twice a week thereafter.

ATTENTION! **Risk of burns. In operation, the motor temperature may exceed 100°C.**

To flush, proceed as follows:

a) Stop the circulator.

b) Close the isolating valves (**items 15 and 17**) upstream and downstream of the device.

c) Move the polar magnetic elements (**item 4**) away from the separator housing (**item 3**).

d) Open the flush valve (**item 6**).

e) Open the vent valve (**item 11**) (allows rapid flushing of the device).

f) After everything has flowed out, close the vent valve (**item 11**).

g) Open valve (**item 17**) for a few seconds (pressure cleaning of the device).

h) Close the flush valve (**item 6**).

i) Replace the polar magnetic elements (**item 4**) along the separator housing (**item 3**).

j) Make sure that the bleed isolating valve (**item 8**) is open.

k) Open the valve (**item 15**) upstream of the device.

l) When the device is completely filled, open the valve (**item 17**) downstream of the device.

m) Top up the water in the network.

n) Start the circulator.

8 . OPERATING TROUBLE

ATTENTION! **Make sure that the unit HAS BEEN TURNED OFF before doing any work on it.**

INCIDENTS	CAUSES	REMÈDES
THE CIRCULATOR IS NOISY	**Air in system**	Bleed the circulator: loosen the plug on the back, bleed until there are no more air bubbles, then screw the plug back in.
	Suction pressure too low	Increase the pressure in the circuit.
	Foreign bodies in impeller	Remove the motor and clean the impeller.
THE CIRCULATOR FAILS TO START	**Shaft jammed by fouling after prolonged shutdown**	Free the shaft: remove the plug on the back. Use a plain screwdriver to turn the motor shaft. Refit the plug on the back or actuate the unsticking device (if there is one) by pushing on the centre part and turning with the screwdriver.
	No power supply to the circulator	- Check the connection: - Check the installation fuses. - Check the setting of the switch.
	Capacitor faulty	Replace it; its characteristics are marked on the plate on the back (µFV).
	Foreign bodies in impeller	Remove the motor and clean the impeller.

NOTES

NOTES

FRANÇAIS

CE MANUEL DOIT ETRE REMIS A L'UTILISATEUR FINAL ET ETRE TOUJOURS DISPONIBLE SUR SITE

Ce produit a été fabriqué sur un site certifié ISO 14.001, respectueux de l'environnement.

Ce produit est composé de matériaux en très grande partie recyclable. En fin de vie le faire éliminer dans la filière appropriée.

ENGLISH

THIS LEAFLET HAS TO BE GIVEN TO THE END USER AND MUST BE LEFT ON SITE

This product was manufactured on a site certified ISO 14.001, respectful of the environment.

This product is composed of materials in very great part which can be recycled. At the end of the lifetime, to make it eliminate in the suitable sector.

SALMSON ITALIA
Via J. Peril 80 I
41100 MODENA
ITALIA
TEL. : (39) 059 280 380
FAX : (39) 059 280 200
info.tecniche@salmson.it

SALMSON SOUTH AFRICA
Unit 1, 9 Entreprise Close,
Linbro Business Park - PO Box 52
EDENVALE, 1610
Republic of SOUTH AFRICA
TEL. : (27) 11 608 27 80/ 1/2/3
FAX : (27) 11 608 27 84
admin@salmson.co.za

SALMSON ARGENTINA S.A.
Av. Montes de Oca 1771/75
C1270AABE
Ciudad Autonoma de Buenos Aires
ARGENTINA
TEL.: (54) 11 4301 5955
FAX : (54) 11 4303 4944
info@salmson.com.ar

W.S.L. LEBANON
Bou Khater building - Mazda Center
Jal El Dib Highway - PO Box 90-281
Djeideh El Metn 1202 2030 - Beiruth
LEBANON
TEL. : (961) 4 722 280
FAX : (961) 4 722 285
wsl@cyberia.net.lb

SALMSON VIETNAM
E-TOWN - Unit 3-1C
364 CONG HOA - TAN BINH Dist.
Hochi minh-ville
VIETNAM
TEL. : (84-8) 810 99 75
FAX : (84-8) 810 99 76
nkminh@pompessalmson.com.vn

Service consommateur

N° Indigo 0 820 0000 44
0,12€ TTC/min

service.conso@salmson.fr

www.salmson.com

SIÈGE SOCIAL
Espace Lumière - Bâtiment 6
53, boulevard de la République
78403 Chatou Cedex
FRANCE

POMPES SALMSON - SAS AU CAPITAL DE 16.775.000 € - SIREN 313 986 838 RCS VERSAILLES - APE 291C

salmson