# SIR DELTA

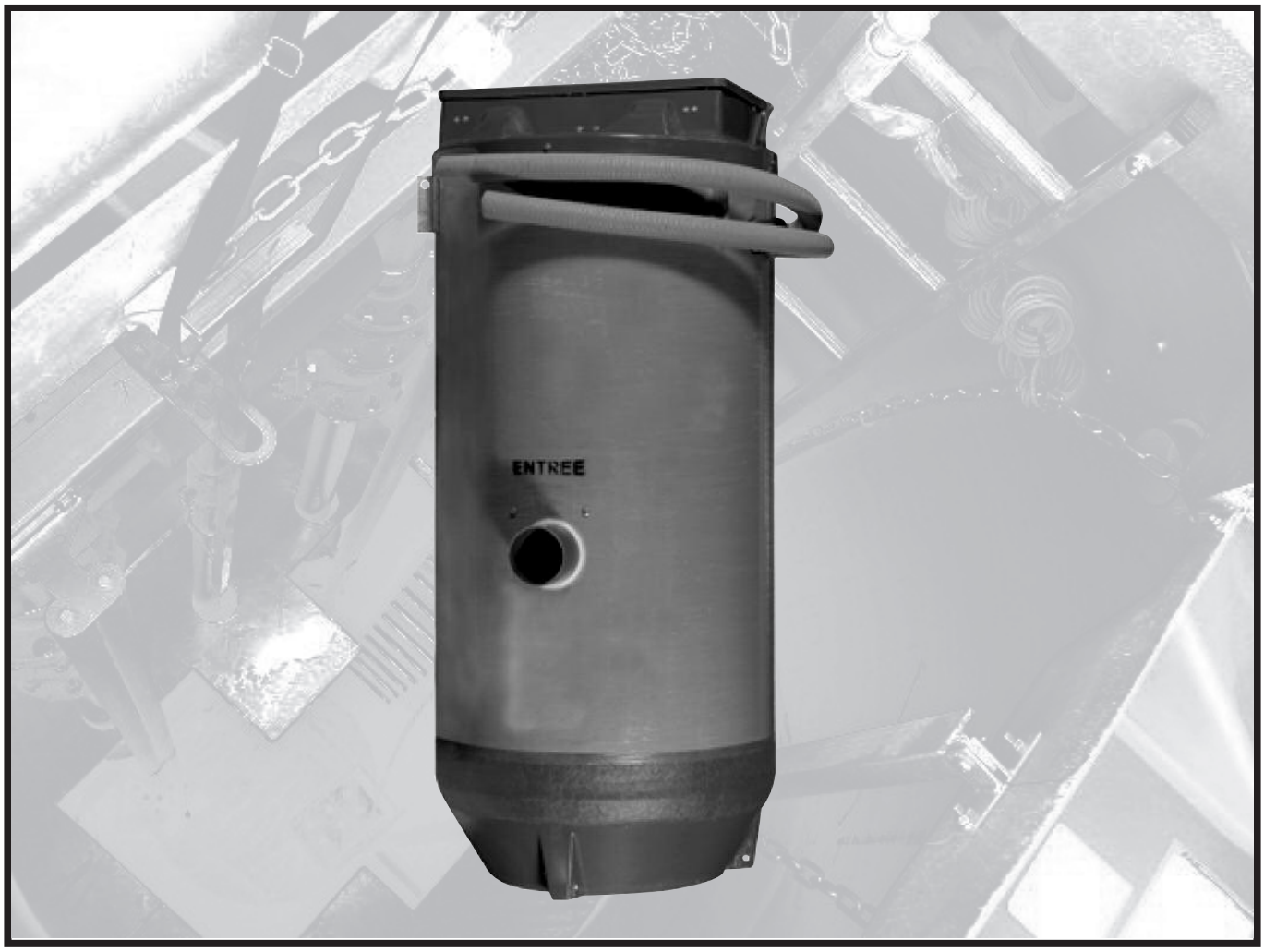


## INSTALLATION ET MISE EN SERVICE

FRANCAIS

**N.M.S.**
STOCK N° **4.122.248/Ed.1/09-08**

Salmson

FIG. 1

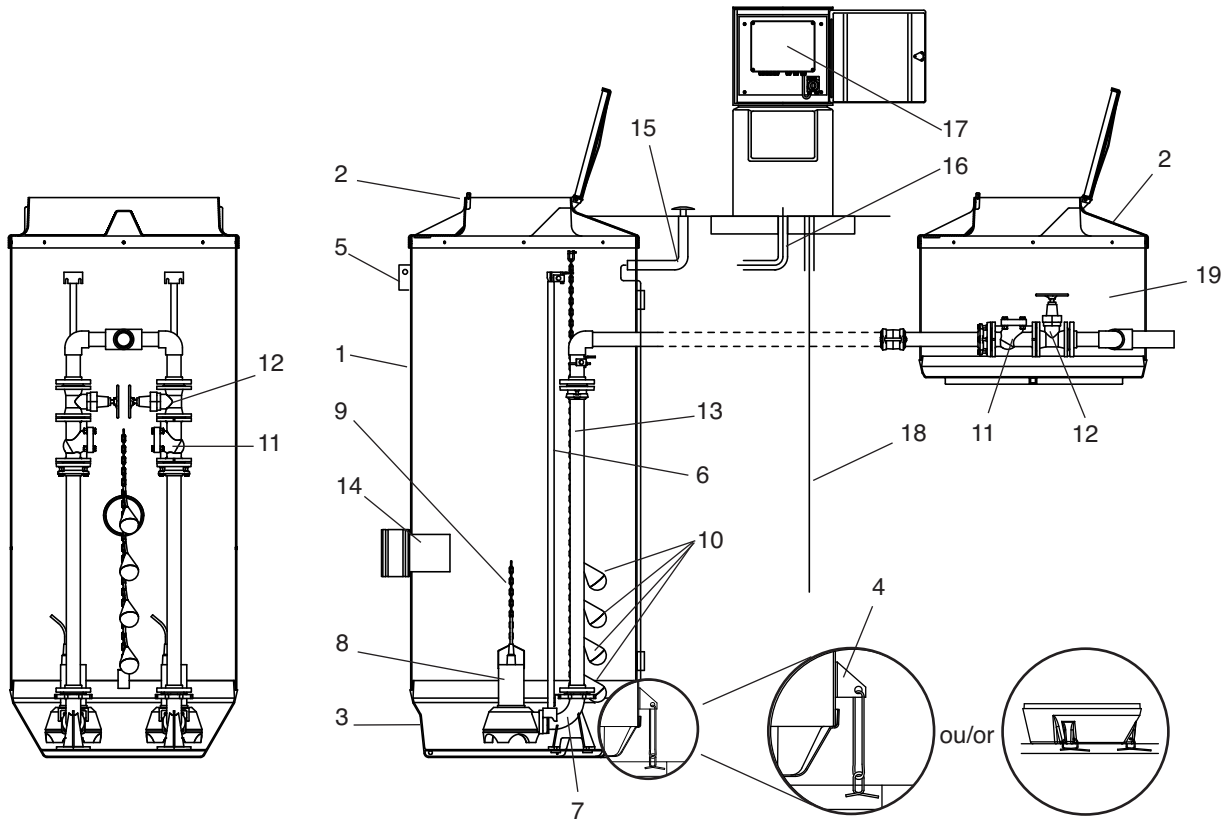


FIG. 2

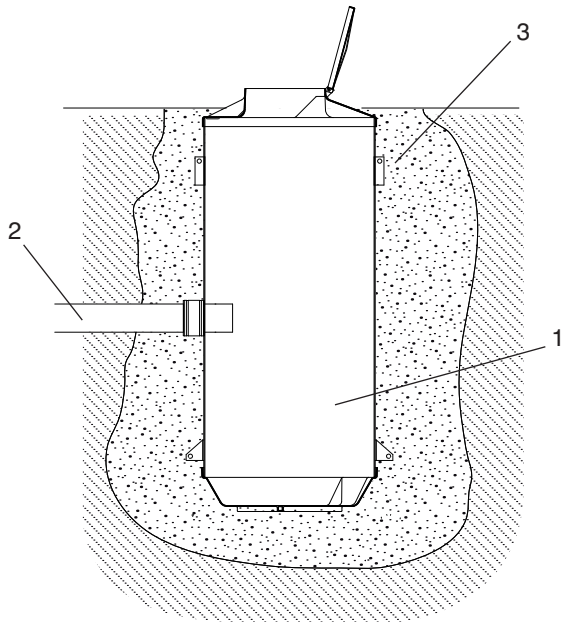


FIG. 2

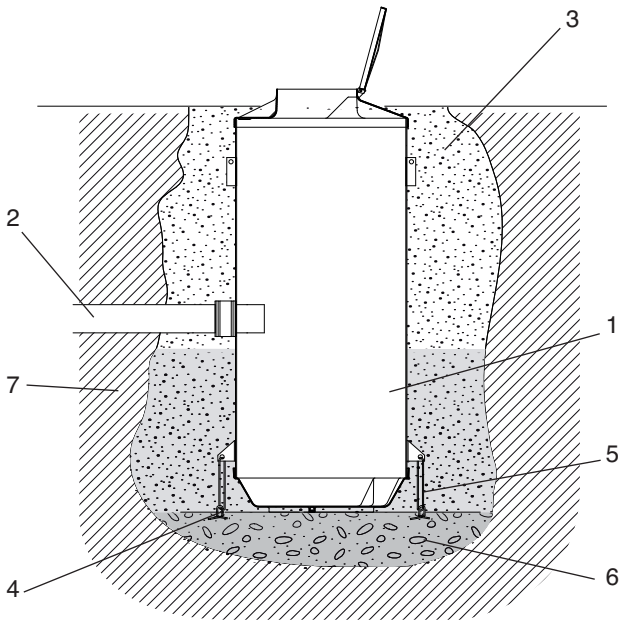

FIG. 4

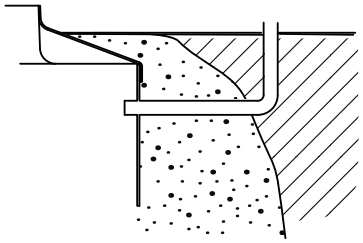

FIG. 5

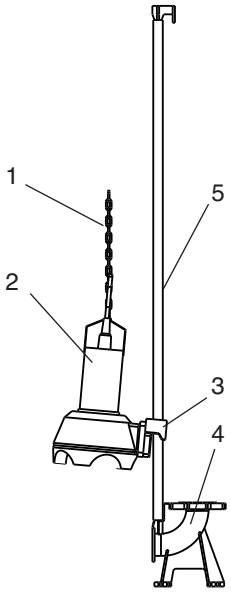


FIG. 6

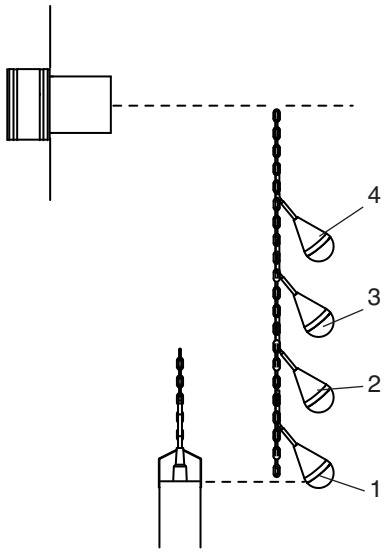


FIG. 7

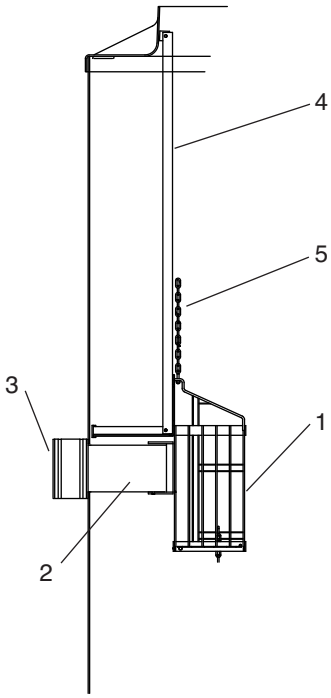


FIG. 8

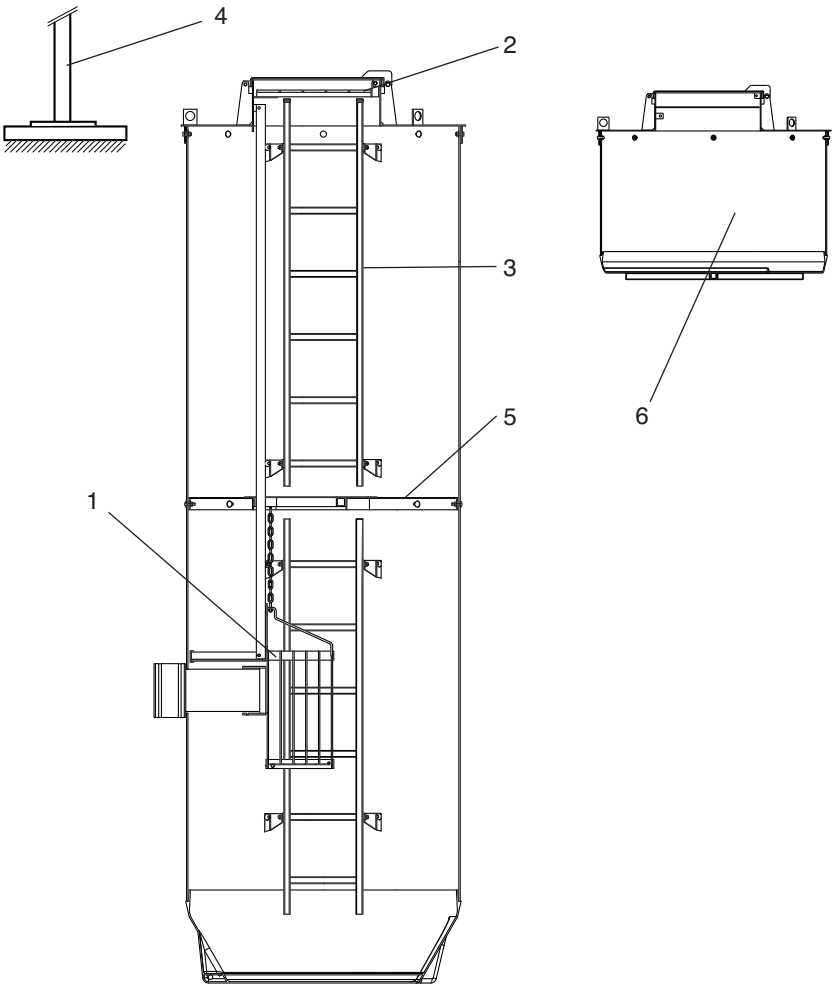

Salmson

**DECLARATION DE CONFORMITE CE**

***EC DECLARATION OF CONFORMITY***

***EG KONFORMITÄTSERKLÄRUNG***

Le fabricant/*The manufacturer/Der Hersteller*

**POMPES SALMSON**
53 Boulevard de la République
Espace Lumière – Bâtiment 6
78400 CHATOU – France

Déclare que les types de pompes désignés ci-dessous,
*Declare that the hereunder types of pumps,*
*Hiermit erklärt, dass die folgenden Produkte:*

**SIR DELTA**

sont conformes aux dispositions des directives :
*are in conformity with the disposals of the directives :*
*folgenden einschlägigen Bestimmungen entsprechen:*

- "Basse Tension" modifiée (Directive 2006/95/CEE)
- "*Low voltage" modified (2006/95/CEE directive)*
- "*Niederspannung" i.d.F (2006/95/EWG Richtlinie)*
- "Machines" modifiée (Directive 98/37/CEE)
- "*Machines" modified (98/37/CEE Directive)*
- " *Machinen" i.d.f. (98/37/EG Richtlinie)*
- "Compatibilité Electromagnétique" modifiée (Directive 2004/108 CEE)
- "*Electromagnetic compatibility" (2004/108 CEE directive)*
- "*Elektromagnetische Verträglichkeit" i.d.F. (2004/108/EWG Richtlinie).*

et aux législations nationales les transposant,
*and with the relevant national legislation,*
*und entsprechenden nationale Gesetzgebungen.*

sont également conformes aux dispositions des normes européennes harmonisées suivantes :
*are also in conformity with the disposals of following harmonized European standards :*
*entsprechen auch folgende harmonisierte Normen.*

**EN 60204-1**
**EN 61000-6-1**
**EN 61000-6-2**
**EN 61000-6-3**
**EN 61000-6-4**

**EN ISO 12100-2**

**R. DODANE**
***Quality Manager***

N°4125018

Laval, 02/09/2008

| | | |
|---|---|---|
| *ROUMAIN*<br>**DECLARAŢIE DE CONFORMITATE CE**<br>Pompes SALMSON declară că produsele citate în prezenta declaraţie sunt conforme cu dispoziţiile directivelor următoare şi cu legislaţiile naţionale care le transpun:<br>„Maşini" 98/37/CEE modificată, „Echipamente electrice de joasă tensiune" 06/95/CEE modificată, „Compatibilitate electromagnetică" 04/108/CEE modificată<br>şi, de asemenea, sunt conforme cu normele armonizate citate în pagina precedentă. | *ESPANOL*<br>**DECLARACIÓN DE CONFORMIDAD "CE"**<br>Pompes SALMSON declara que los materiales citados en la presenta declaración están conformes con las disposiciones de las siguientes directivas y con las legislaciones nacionales que les son aplicables: Máquinas 98/37/CEE modificada, Directiva sobre equipos de baja tensión 06/95/CEE modificada, Compatibilidad electromagnética 04/108/CEE modificada<br>Igualmente están conformes con las disposiciones de las normas armonizadas citadas en la página anterior. | *DANSK*<br>**EF OVERENSSTEMMELSESERKLÆRING**<br>SALMSON pumper erklærer, at produkterne, som beskrives i denne erklæring, er i overensstemmelse med bestemmelserne i følgende direktiver, samt de nationale lovgivninger, der gennemfører dem:<br>Maskindirektivet 98/37/EØF, ændret,Lav spændings direktivet 06/95/EØF, ændret<br>Direktiv 04/108/EØF vedrørende elektromagnetisk kompatibilitet, ændret , De er ligeledes i overensstemmelse med de harmoniserede europæiske standarder, der er anført på forrige side. |
| ELLINIKA<br>**ΔΗΛΩΣΗ CE ΣΥΜΦΩΝΙΑΣ**<br>Η Pompes SALMSON δηλώνει ότι τα προϊόντα που ορίζονται στην παρούσα δήλωση είναι σύμφωνα με τις διατάξεις των παρακάτω οδηγιών και τις εθνικές νομοθεσίες στις οποίες έχει μεταφερθεί:<br>Μηχανήματα 98/37/ΕΟΚ, Τροποποιημένη οδηγία περί «Χαμηλής τάσης» 06/95/ΕΟΚ, Τροποποιημένη οδηγία περί «Ηλεκτρομαγνητικής συμβατότητας» 04/108/ΕΟΚ<br>και επίσης με τα εξής εναρμονισμένα ευρωπαϊκά πρότυπα που αναφέρονται στην προηγούμενη σελίδα. | *ITALIANO*<br>**DICHIARAZIONE DI CONFORMITA' "CE"**<br>Pompes SALMSON dichiara che i prodotti descritti nella presente<br>dichiarazione sono conformi alle disposizioni delle seguenti direttive nonché alle legislazioni nazionali che le traspongono: Macchine 98/37/CEE modificata, bassa tensione 06/95/CEE modificata, compatibilità elettromagnetica 04/108/CEE modificata<br>Sono pure conformi alle disposizioni delle norme europee armonizzate citate a pagina precedente. | *NEDERLANDS*<br>**EG-VERKLARING VAN CONFORMITEIT**<br>Pompes SALMSON verklaart dat de in deze verklaring vermelde producten voldoen aan de bepalingen van de volgende richtlijnen evenals aan de nationale wetgevingen waarin deze bepalingen zijn overgenomen: Machines 98/37/EEG,<br>laagspanningsrichtlijn 06/95/EEG gewijzigd,<br>elektromagnetische compatibiliteit 04/108/EEG gewijzigd<br>De producten voldoen eveneens aan de geharmoniseerde normen die op de vorige pagina worden genoemd. |
| *PORTUGUES*<br>**DECLARAÇÃO "C.E." DE CONFORMIDADE**<br>Pompes SALMSON declara que os materiais designados na presente declaração obedecem às disposições da directiva e às legislações nacionais que as transcrevem : Máquinas 98/37/CEE,<br>Directiva de baixa voltagem 06/95/CEE,<br>compatibilidade electromagnética 04/108/CEE<br>Obedecem também às normas europeias harmonizadas citadas na página precedente: | SUOMI<br>**CE-VAATIMUSTENMUKAISUUSVAKUUTUS**<br>SALMSON-pumput vakuuttaa, että tässä vakuutuksessa kuvatut tuotteet ovat seuraavien direktiivien määräysten sekä niihin sovellettavien kansallisten lakiasetusten mukaisia:<br>Koneet Muutettu 98/37/CEE, Matala jännite Muutettu 06/95/CEE. Sähkömagneettinen yhteensopivuus Muutettu 04/108/CEE<br>Lisäksi ne ovat seuraavien edellisellä sivulla mainittujen yhdenmukaistettujen normien mukaisia: | SVENSKA<br>**ÖVERENSSTÄMMELSEINTYG**<br>Pompes SALMSON intygar att materialet som beskrivs i följande intyg överensstämmer med bestämmelserna i följande direktiv och nationella lagstiftningar som inför dem:<br>Maskiner 98/37/CEE,EG-LÖgspŠmningsdirektiv 06/95/EWG med följande Šndringar,<br>elektromagnetisk kompatibilitet 04/108/CEE<br>Det överensstämmer även med följande harmoniserade europeiska standarder som nämnts på den föregående sidan. |
| ČESKY<br>**PROHLÁŠENÍ O SHODĚ**<br>Společnost Pompes SALMSON prohlašuje, že výrobky uvedené v tomto prohlášení odpovídají ustanovením níže uvedených směrnic a národním právním předpisům, které je přejímají:<br>Stroje" 98/37/EHS ve znění pozdějších změn,<br>„Nizké napětí" 06/95/EHS ve znění pozdějších změn,Elektromagnetická kompatibilita" 04/108/EHS ve znění pozdějších změn<br>a rovněž splňují požadavky harmonizovaných norem uvedených na předcházející stránce: | EESTI<br>**VASTAVUSTUNNISTUS**<br>Firma Pompes SALMSON kinnitab, et selles vastavustunnistuses kirjeldatud tooted on kooskõlas alljärgnevate direktiivide sätetega ning riiklike seadusandlustega, mis nimetatud direktiivid üle on võtnud:<br>Masinad 98/37/EMÜ, Madalpingeseadmed 06/95/EMÜ,Elektromagnetiline ühilduvus 04/108/EMÜ<br>Samuti on tooted kooskõlas eelmisel leheküljel ära toodud harmoniseeritud standarditega:: | LATVISKI<br>**PAZIŅOJUMS PAR ATBILSTĪBU EK NOSACĪJUMIEM**<br>Uzņēmums «Pompes SALMSON» deklarē, ka izstrādājumi, kas ir nosaukti šajā deklarācijā, atbilst šeit uzskaitīto direktīvu nosacījumiem, kā arī atsevišķu valstu likumiem, kuros tie ir ietverti:<br>Mašīnu direktīva 98/37/EEK ar grozījumiem<br>Direktīva par elektroiekārtām, kas paredzētas lietošanai noteiktās sprieguma robežās 06/95/EEK ar grozījumiem<br>Elektromagnētiskās saderības direktīva 04/108/EEK ar grozījumiem<br>un saskaņotajiem standartiem, kas minēti iepriekšējā lappusē. |
| LIETUVISKAI<br>**EB ATITIKTIES DEKLARACIJA**<br>Pompes SALMSON pareiškia, kad šioje deklaracijoje nurodyti gaminiai atitinka šių direktyvų ir jas perkeliančių nacionalinių įstatymų nuostatus :<br>Mašinos » 98/37/EEB, pakeista, Žema įtampa » 06/95/EEB, pakeista,Elektromagnetinis suderinamumas » 04/108/EEB, pakeista<br>ir taip pat harmonizuotas normas, kurios buvo cituotos ankstesniame puslapyje. | MAGYAR<br>**EK MEGFELELŐSÉGI NYILATKOZAT**<br>A Pompes SALMSON kijelenti, hogy a jelen megfelelőségi nyilatkozatban megjelölt termékek megfelelnek a következő irányelvek előírásainak, valamint azok nemzeti jogrendbe átültetett rendelkezéseinek:<br>Módosított 98/37/EGK „Gépek", Módosított 06/95/EGK „Kisfeszültségű villamos termékek (LVD)", Módosított 04/108/EGK „Elektromágneses összeférhetőség (EMC)"<br>valamint az előző oldalon szereplő, harmonizált szabványoknak: | MALTI<br>**DIKJARAZZJONI TA' KONFORMITÀ KE**<br>Pompes SALMSON jiddikjara li l-prodotti speċifikati f'din id-dikjarazzjoni huma konformi mad-direttivi li jsegwu u mal-leġislazzjonijiet nazzjonali li japplikawhom :<br>Makkinarju 98/37/CEE modifikat, Vultaġġ baxx 06/95/CEE modifikat, Kompatibbiltà elettromanjetika 04/108/CEEmodifikat<br>kif ukoll man-normi armonizzati li jsegwu imsemmija fil-paġna precedenti. |
| POLSKI<br>**DEKLARACJA ZGODNOŚCI CE**<br>Firma Pompes SALMSON oświadcza, że produkty wymienione w niniejszej deklaracji są zgodne z postanowieniami następujących dyrektyw i transponującymi je przepisami prawa krajowego:<br>Maszyn 98/37/CEE, niskich napięć 06/95/EWG ze zmianą, kompatybilności elektromagnetycznej 04/108/CEE<br>oraz z następującymi normami zharmonizowanymi podanymi na poprzedniej stronie: | SLOVENCINA<br>**PREHLÁSENIE EC O ZHODE**<br>Firma SALMSON čestne prehlasuje, že výrobky ktoré sú predmetom tejto deklarácie, sú v súlade s požiadavkami nasledujúcich direktív a odpovedajúcich národných legislatívnych predpisov :<br>Stroje 98/37/EEC Nízkonapäťové zariadenia 06/95/ EEC pozmenená, Elektromagnetická zhoda (EMC) 04/108/ EEC pozmenená<br>ako aj s harmonizovanými normami uvedenými na predchádzajúcej strane : | *SLOVENŠČINA*<br>**IZJAVA O SKLADNOSTI**<br>Pompes SALMSON izjavlja, da so izdelki, navedeni v tej izjavi, v skladu z določili naslednjih direktiv in z nacionalnimi zakonodajami, ki jih vsebujejo:<br>Stroji 98/37/CEE spremenjeno<br>Nizka napetost 06/95/CEE spremenjeno<br>elektromagnetna združljivost 04/108/CEE<br><br>pa tudi z usklajenimi standardi, navedenimi na prejšnji strani. |
| *BULGARE*<br>**ДЕКЛАРАЦИЯ ЗА СЪОТЕТСТВИЕ СЪС CE**<br>Помпи SALMSON декларират, че продуктите посочени в настоящата декларация съответстват на разпоредбите на следните директиви и приелите ги национални законодателства : « Машини » 98/37/CEE изменена, « Ниско налягане » 06/95/CEE изменена,<br>« Електромагнитна съвместимост » 04/108/CEE изменена както и на хармонизираните стандарти, упоменати на предишната страница. | | |

## 1. GÉNÉRALITÉS

La notice de montage et de mise en service fait partie intégrante du matériel et doit être disponible en permanence à proximité. Le strict respect de ses instructions est une condition nécessaire à l'installation et à l'utilisation conformes du matériel.
La rédaction de la notice de montage et de mise en service correspond à la version du matériel et aux normes de sécurité en vigueur à la date de son impression.

## 2. SÉCURITÉ

Ce manuel renferme des instructions essentielles qui doivent être respectées lors du montage et de l'utilisation.
C'est pourquoi il est indispensable que le monteur et l'opérateur du matériel en prennent connaissance avant de procéder au montage et à la mise en service.
Les instructions à respecter ne sont pas uniquement celles de sécurité générale de ce chapitre, mais aussi celles de sécurité particulière qui figurent dans les chapitres suivants, accompagnées d'un symbole de danger.

### 2.1 Symboles des consignes du manuel

Symbole général de danger.

Consignes relatives aux risques électriques.

**REMARQUE : ...**

**Signaux**

**DANGER !** Situation extrêmement dangereuse. Le non-respect entraîne la mort ou des blessures graves.

**AVERTISSEMENT !** L'utilisateur peut souffrir de blessures (graves). « Avertissement » implique que des dommages corporels (graves) sont vraisemblables lorsque l'indication n'est pas respectée

**ATTENTION !** Il existe un risque d'endommager la pompe/installation. « Attention » Signale une instruction dont la non-observation peut engendrer un dommage pour le matériel et son fonctionnement.

**REMARQUE :** Remarque utile sur le maniement du produit. Elle fait remarquer les difficultés éventuelles.

### 2.2 Qualification du personnel

Il convient de veiller à la qualification du personnel amené à réaliser le montage.

### 2.3 Dangers encourus en cas de non-observation des consignes

La non-observation des consignes de sécurité peut constituer un danger pour les personnes, la pompe ou l'installation. Elle peut également entraîner la suspension de tout recours en garantie. Plus précisément, les dangers encourus peuvent être les suivants :

- défaillance de fonctions importantes de la pompe ou de l'installation.
- défaillance du processus d'entretien et de réparation prescrit.
- dangers pour les personnes par influences électriques, mécaniques ou bactériologiques.
- dommages matériels.

### 2.4 Consignes de sécurité pour l'utilisateur

Il convient d'observer les consignes en vue d'exclure tout risque d'accident.
Il y a également lieu d'exclure tout danger lié à l'énergie électrique. On se conformera aux dispositions de la réglementation locale ou générale (IEC, VDE, etc.), ainsi qu'aux prescription de l'entreprise qui fournit l'énergie électrique.

### 2.5 Conseils de sécurité pour les travaux d'inspection et de montage

L'utilisateur doit faire réaliser ces travaux par une personne spécialisée qualifiée ayant pris connaissance du contenu de la notice.
Les travaux réalisés sur la pompe ou l'installation ne doivent avoir lieu que si les appareillages correspondants sont à l'arrêt.

### 2.6 Modification du matériel et utilisation de pièces détachées non agréées

Toute modification de la pompe ou de l'installation ne peut être effectuée que moyennant l'autorisation préalable du fabricant. L'utilisation de pièces de rechange d'origine et d'accessoires autorisés par le fabricant garantit la sécurité.
L'utilisation d'autres pièces dégage la société Salmson de toute responsabilité.

### 2.7 Modes d'utilisation non autorisés

La station a été étudié pour un type d'utilisation comme mentionné au paragraphe 4, toute autre utilisation ne pourrait engagé la responsabilité de pompes Salmson quant aux dégâts matériels ou blessures corporelles que cela pourrait occasionné.

## 3. TRANSPORT ET STOCKAGE

Le module est livré sur une palette avec ses différents éléments. Ne transporter cette palette qu'avec l'aide d'un outil de suspension de charge. Prendre garde à la stabilité de la palette. Ne rien fixer aux anneaux de transport de la cuve. Ceux-ci sont prévus pour le transport de la cuve vide. Protéger les pompes contre les dommages mécaniques.

Dès réception du matériel, Vérifier s'il na pas subi de dommages durant son transport. En cas de défaut constaté, prendre toutes dispositions nécessaires auprès du transporteur.

## 4. APPLICATION

La station a pour fonction essentielle de relever les eaux chargées, usées, pluviales ou résiduelles provenant des réseaux collectifs ou industriels, chaque fois que le niveau est situé en contrebas du réseau, que les distances de transfert sont importantes ou que le transfert d'eau nécessite un traitement.

**REMARQUE : La station est uniquement prévue pour être installée à l'extérieur des bâtiments.**

## 5. PRODUIT

### 5.1 Dénomination

**SIR-DELTA-H:3.00-D:1.20-DN50-RV**

- Station Intermédiaire de Relevage A la demande
- Hauteur (m)
- Diamètre (m)
- Diamètre nominal des canalisations intérieures
- Option : RV regard de vannage, PT plancher technique

### 5.2 Caractéristiques techniques

| | |
|---|---|
| • Température ambiante | : 0 à 50 °C |
| • Température de l'eau | : Se référer à la notice de la pompe |
| • Dimensions | : Diamètre de 1 à 2.9 m<br>Hauteur de 1,5 à 8 m |
| • Débit | : de 6 à 1000 m3/h |
| • Pression | : de 0.2 à 10 bars |

| | |
|---|---|
| • Granulométrie de passage maxi | : Se référer à la notice de la pompe |
| • Etanchéité – Protection | : IP54 mini |
| • Tension | : MONO 230V ou TRI 230/400V |
| • Fréquence | : 50 Hz |
| • Intensité | : Se référer à la notice de la pompe |

**5.3 Etendue de la fourniture**

- Station intermédiaire de relevage (SIR) avec robinetterie et conduite de refoulement.
- Orifices de raccordement des collecteurs.
- Pompes et coffret de commande comme stipulé dans la notice.
- Notice de montage et de mise en service de la SIR, des pompes et du coffret électrique.

**5.4 Accessoires (Voir FIG. 8)**

- Grille anti-chute en acier galvanisé ou en Inox (**voir Fig. 8 – rep. 2**).
- Regard de vannage (**voir Fig. 8 – rep. 6**).
- Plancher technique en acier galvanisé ou en inox (**voir Fig. 8 – rep. 5**).
- Dispositif de brassage et vanne manuelle
- Panier dégrilleur en acier galvanisé ou inoxydable et dispositif de guidage (**voir Fig. 8 – rep. 1**).
- Chaînes et manilles acier inoxydable.
- Tuyauterie de refoulement acier inoxydable.
- Barre de guidage en acier inoxydable.
- Couvercle acier galvanisé ou aluminium cadenassable.
- Sonde de niveau piézométrique ou à ultrason.
- Piquage manométrique et vanne d'isolement.
- Trop plein PVC.
- Echelle en aluminium avec crosse escamotable (**voir Fig. 8 – rep. 3**).
- Vidange refoulement avec vanne.
- Potence acier galvanisé avec treuil (**voir Fig. 8 – rep. 4**).
- Module d'injection d'air.
- Agitateur électromécanique.

## 6. DESCRIPTION ET FONCTIONNEMENT

**6.1 Description du produit (voir Fig. 1)**

1 - Cuve polyester armée.
2 - Couvercle polyester cadenassable.
3- Fond de cuve autonettoyant.
4 - Pieds d'encrage.
5 - Anneaux de manutention.
6 - Barre de guidage.
7 - pieds d'assise.
8 - Pompes submersibles.
9 - Chaînes de levage.
10 - Flotteurs de commande.
11 - Clapet anti-retour refoulement à l'intérieur de la station ou dans le regard de vannage.
12 - Vannes d'isolement refoulement à l'intérieur de la station ou dans le regard de vannage.
13 - Tuyauterie refoulement.
14 - Manchon d'arrivée effluents.
15 - Manchon de ventilation.
16 - Fourreau électrique.
17 - Coffret de commande.
18 - Piquet de terre avec tresse.
19 - Regard de vannage.

**6.2 Fonctionnement du produit**

**Version flotteur (voir Fig. 6) :**

- Les effluents arrivent dans la station par le collecteur d'entrée (**voir Fig. 1 - rep. 14**).
- Le niveau monte jusqu'au basculement des flotteurs « niveau bas » (**voir Fig. 6 – rep. 1**) puis « niveau haut 1 » (**voir Fig. 6 – rep. 2**). Lorsque « niveau haut 1 » est basculé, une première pompe est mise en marche.

Deux solutions se présentent :

• Le niveau redescend jusqu'au « niveau haut 1 » puis au « niveau bas », ceci provoque l'arrêt de la pompe.

• Le niveau continu à monter jusqu'au basculement du « niveau haut 2 » (**voir Fig. 6 – rep. 3**), ceci provoque la mise en marche de la seconde pompe. L'arrêt se fera lorsque le niveau des effluents sera redescendu en dessous de « niveau bas ».

- Le flotteur « niveau trop plein » (**voir Fig. 6 – rep. 4**) surveille le dépassement accidentel des effluents au niveau du collecteur d'entrée.

**ATTENTION !** Ne pas mettre les pompes en marche forcée lorsqu'elles ne sont pas immergées.

## 7. INSTALLATION ET RACCORDEMENTS ÉLECTRIQUES

**7.1 Installation**

**7.1.1 Mise en place de la station**

**ATTENTION !** La station est prévue pour être installée dans les règles de l'art, en espace vert, à l'extérieur des bâtiments. Pour une installation sous chaussée ou sous trottoir, se conformer aux normes en vigueur et prévoir une trappe de visite haute résistance.

**Cas d'un terrain non inondable et sans nappe phréatique (voir Fig. 2) :**

- Réalisation d'une fouille pouvant recevoir la cuve.
- Déposer un lit de sable au fond de la fouille.
- Descendre la station verticalement à l'aide de sangles fixées aux anneaux de levage (**voir Fig. 1 – Rep. 5**).
- Mettre de niveau.
- Raccorder les collecteurs d'entrée et de refoulement.
- Sortir les fourreaux électrique et d'évent (**voir Fig. 4**).
- Remblayer avec du sable qui devra être légèrement tassé (**voir Fig. 2 – rep. 3**).
- Un béton peut être réalisé autour de la partie haute afin de faciliter l'entretien.

**Cas d'un terrain inondable ou avec nappe phréatique (voir Fig. 3) :**

- Réalisation d'une fouille pouvant recevoir la cuve.
- Couler un radier de béton (**voir Fig. 3 – rep. 6**) au fond de la fouille (1 tonne par mètre cube de volume de station).
- Prévoir des points d'ancrage (**voir Fig. 3 – rep. 4**) solidaire au radier.
- Descendre la station verticalement à l'aide de sangles fixées aux anneaux de levage (**voir Fig. 1 – rep. 5**).
- Mettre de niveau.
- Lier la station aux points d'ancrage du radier à l'aide de câbles, chaînes ou barres de fixation (**voir Fig. 3 – rep. 5**).
- Remplir d'eau la station.
- Couler un lestage en béton (**voir Fig. 3 – rep. 7**) sur le radier béton à répartir autour de la partie basse de la station jusqu'au fil d'eau d'entrée.
- Raccorder les collecteurs d'entrée et de refoulement.
- Sortir les fourreaux électrique et d'évent (**voir Fig. 4**).
- Remblayer avec du sable qui devra être légèrement tassé (**voir Fig. 3 – rep. 3**).

- Un béton peut être réalisé autour de la partie haute afin de faciliter l'entretien.

**7.1.2 Mise en place des pompes (voir Fig. 5)**

- Assembler les accessoires autour de la pompe.
  Chaîne de levage, maillon rapide, anneau de levage, support pompe pour pied d'assise, joint d'étanchéité de pied d'assise, vis de fixation et pompe.
- A l'aide de la chaîne (**voir Fig. 5 – rep. 1**), faire descendre chaque pompe le long de la barre de guidage (**voir Fig. 5 – rep. 5**). La pompe sera positionnée lorsqu'elle viendra en butée sur le pied d'assise (**voir Fig. 5 – rep. 4**).

**REMARQUE :** Une plaque adhésive contenant les caractéristiques de la pompe (intensité, tension, n° série,...) est livrée en plus de celle fixée sur le moteur. Veillez à la conserver à proximité du coffret de commande par exemple, avec les étiquettes d'identification glissées dans les pochettes adhésives transparentes sur chacun des produits fournis (cuve, regard,etc....).

**7.1.3 Mise en place des flotteurs (voir Fig. 6) :**

**REMARQUE :** Pour d'autres systèmes de détection, se reporter à la notice spécifique.

Le réglage des longueurs de câble a été réalisé en usine.

- Vérifier que rien n'entrave la course des flotteurs et qu'ils ne sont pas entrelacés.
- Si vous souhaitez modifier ces réglages, tenir compte de la position du flotteur le plus élevé correspondant au niveau trop plein. Nous vous conseillons de le régler au plus haut sous le niveau du fil d'eau d'entrée.

**7.1.4 Mise en place du panier dégrilleur (option) (voir Fig. 7) :**

**REMARQUE :** Le positionnement du panier dégrilleur doit permettre la réception des effluents provenant du collecteur d'arrivée sans empêcher son extraction.

- Fixer le berceau (**voir Fig. 7 – rep. 3**) sur la station.
- Fixer la chaîne de levage (**voir Fig. 7 – rep. 4**) dans les trous situés sur les cornières du panier.
- Descendre le panier dégrilleur (**voir Fig. 7 – rep. 1**).
- En période de gel et d'arrêt prolongé de la pompe, il est nécessaire de vidanger la pompe, en dévissant le bouchon inférieur.

**7.2 Raccordement électrique**

Le coffret doit être installé dans un local ou à l'extérieur dans une enveloppe rigide anti-vandalisme, accessible, normalement aéré, protégé des choc et du gel.

**DANGER : Les raccordements électriques et les contrôles doivent être effectués par un électricien agréé et conformément aux normes en vigueur.**

- Regrouper les câbles des pompes et des flotteurs pour les passer dans le fourreau.
- Se reporter aux notices et schémas des coffrets de commande pour le câblage et les réglages

**REMARQUE :** Nous vous conseillons d'obstruer la goulotte d'arrivée au coffret à l'aide de mousse expansive et de prévoir un évent sur la goulotte de câbles afin que les odeurs et les gaz ne remontent dans le coffret

## 8. MISE EN SERVICE

Vérifier que la tension de fonctionnement est compatible avec le coffret et les pompes.

S'assurer que la valeur de réglage de la protection thermique correspond à l'intensité plaquée sur le moteur des pompes.

S'assurer que les pompes tournent toutes dans le bon sens :

- Mettre les pompes en marche,
- Vérifié que l'intensité consommée correspond aux valeurs moteur.
- Au besoin, inverser 2 fils du câble d'alimentation.

S'assurer que les vannes d'isolement au refoulement des pompes sont ouvertes.

## 9. ENTRETIEN

La station fonctionne sans surveillance.
Toutefois, compte tenu de la nature des effluents pompés, nous conseillons des visites périodiques de la station.

Si la station est équipée d'une vanne de retour de brassage, nous vous conseillons de l'actionner afin de mettre en mouvement les particules déposées dans le fond de la cuve pour leur évacuation (mettre les pompes en manuel pendant quelques minutes).

Si la station est équipée d'un panier dégrilleur,veillez à le vider régulièrement, ne pas attendre qu'il soit plein.

**DANGER ! La nature de certains effluents favorise la formation de gaz dangereux pour l'homme (H2S : sulfure d'hydrogène). Il est donc formellement déconseillé de descendre dans la station sans avoir fait une mesure préalable avec un appareil approprié.**

## 10. INCIDENTS DE FONCTIONNEMENT

**AVERTISSEMENT ! Avant toute intervention, mettre hors tension les pompes.**

Pendant la période de garantie, si un incident de fonctionnement venait à persister, nous vous recommandons de vous adresser au SAV SALMSON ou à notre réseau de réparateurs agréés, seuls habilités à procéder au démontage-remontage de nos matériels (liste sur simple demande).

**HOTLINE TECHNIQUE : 0 820 0000 44**

| INCIDENTS | CAUSES | REMÈDES |
|---|---|---|
| **10.1 UNE POMPE NE FONCTIONNE PAS** | **a) Relais thermique déclenché :** | a) Le voyant « défaut » pompe sur le coffret doit être allumé. Vérifier le réglage du relais thermique et réarmer. Vérifier le sens de rotation, le couplage ou l'intensité absorbé du moteur concerné. |
| | **b) Disjoncteur magnétique ou fusibles défectueux ou grillés :** | b) Vérifier que les phases du moteur ne sont pas en court-circuit entre elles. Remplacer le moteur si nécessaire. Réarmer les disjoncteurs ou changer les fusibles (vérifier le calibre). |
| | **c) Arbre pompe bloqué :** | c) Couper l'alimentation générale du coffret puis procéder à la vérification de la libre rotation de l'arbre. Si celui-ci est bloqué, procéder au démontage de la pompe. |
| | **d) Défaut bobinage moteur : différentiel général déclenché :** | d) Déconnecter le bornier du moteur concerné et contrôler l'isolement du stator par rapport à la terre. Remplacer le moteur si nécessaire. |
| | **e) Bobine de contacteur grillée :** | e) La remplacer. |
| **10.2 LES PERFORMANCES HYDRAULIQUES NE SONT PAS ATTEINTES** | **a) La tension du moteur est insuffisante :** | a) Vérifier le voltage de la tension d'alimentation ou la section du câble d'alimentation pouvant occasionner des chutes en ligne si la section est trop faible. |
| | **b) La pompe tourne en sens contraire :** | b) Vérifier le branchement électrique et inverser deux des phases d'alimentation. |
| | **c) La pompe est obstrué par des corps étrangers :** | c) Démonter et nettoyer la pompe. |
| | **d) Les vannes au refoulement sont fermés :** | d) Les ouvrir. |
| | **e) Le clapet ou la tuyauterie au refoulement est obstrué :** | e) Démonter et nettoyer. |
| | **f) Fuite au refoulement :** | f) Vérifier le serrage des unions et des boulons de brides. |
| **10.3 AUTOMATISME DE FONCTIONNEMENT DÉFECTUEUX** | **a) Disjoncteur déclenché ou fusibles grillés :** | a) Réarmer le disjoncteur ou changer les fusibles. |
| | **b) Fils déconnectés :** | b) Contrôler toutes les connexions au bornier du coffret. |
| | **c) Flotteur de commande bloqué ou défectueux :** | c) Débloquer le flotteur et s'assurer de sa liberté. Au besoin, le changer. |

FRANCAIS

**CE MANUEL DOIT ETRE REMIS A L'UTILISATEUR FINAL ET ETRE TOUJOURS DISPONIBLE SUR SITE.**


**SALMSON VIETNAM**
E-TOWN - Unit 3-1C
364 CONG HOA - TAN BINH Dist.
Hochi minh-ville
VIETNAM
TEL. : (84-8) 810 99 75
FAX : (84-8) 810 99 76
nkminh@pompessalmson.com.vn

**W.S.L. LEBANON**
Bou Khater building - Mazda Center
Jal El Dib Highway - PO Box 90-281
Djeideh El Metn 1202 2030 - Beiruth
LEBANON
TEL. : (961) 4 722 280
FAX : (961) 4 722 285
wsl@cyberia.net.lb

**SALMSON ARGENTINA S.A.**
Av. Montes de Oca 1771/75
C1270AABE
Ciudad Autonoma de Buenos Aires
ARGENTINA
TEL.: (54) 11 4301 5955
FAX : (54) 11 4303 4944
info@salmson.com.ar

**SALMSON SOUTH AFRICA**
Unit 1, 9 Entreprise Close,
Linbro Business Park - PO Box 52
EDENVALE, 1610
Republic of SOUTH AFRICA
TEL. : (27) 11 608 27 80/ 1/2/3
FAX : (27) 11 608 27 84
admin@salmson.co.za

**PORTUGAL**
Rua Alvarez Cabral, 250/255
4050 - 040 Porto
PORTUGAL
TEL. : (351) 22 208 0350
(351) 22 207 6910
FAX : (351) 22 200 1469
mail@salmson.pt

**SALMSON ITALIA**
Via J. Peril 80 I
41100 MODENA
ITALIA
TEL. : (39) 059 280 380
FAX : (39) 059 280 200
info.tecniche@salmson.it

**SERVICE CONSOMMATEUR**
service.conso@salmson.fr
**SALMSON CONTACT** 0820 0000 44 (n° indigo)
Espace Lumière - Bâtiment 6
53, boulevard de la République - 78403 Chatou Cedex
**www.salmson.com**



POMPES SALMSON - SAS AU CAPITAL DE 16.775.000 € SIREN 313 986 838 RCS VERSAILLES - APE 291C