CAMPO DI IMPIEGO

Portata max:	**16 m³/h**
Prevalenza max:	**87 mc.a.**
Temperatura dell'acqua max:	**+ 40°C**
Quantità di sabbia max:	**50 g/m³**
Diametro mandata:	**1"1/4**

AQUASON

POMPE SOMMERSE PER POZZI DA 5"
Pressurizzazione - Irrigazione
2 poli - 50Hz

soluzioni ecologiche di Salmson

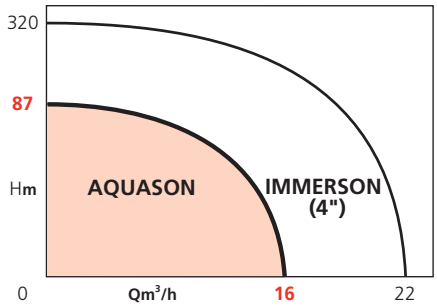

APPLICAZIONI

Pompaggio e pressurizzazione di acqua chiara non carica o aggressiva ideale per applicazioni domestiche e individuali:

- Pressurizzazione idrica
- Irrigazione
- Alimentazione fontane
- Sollevamento acqua piovana

Alimentazione da pozzi oltre 5", riserve idriche e cisterne.

VANTAGGI

- **Durata eccezionale grazie alla robustezza dei materiali utilizzati.**
- **Installazione semplice: fornito con 20 m di cavo elettrico, quadro di comando con protezione per sovra-corrente**
- **Tenuta e isolamento del motore assoluti tramite doppia tenuta meccanica.**
- **Profondità d'immersione fino a 15 m.**
- **Installazione possibile della pompa in superficie**
- **Pompa idonea ad installazioni in verticale e in orizzontale.**
- **Funzionamento silenzioso.**
- **Cavo d'alimentazione motore scollegabile per una manutenzione più semplice.**
- **Certificazione ACS disponibile per i modelli 30X e 90X**
- **Motore raffreddato ad acqua**

Versione AL (aspirazione laterale)

- **Il filtro con galleggiante (optional) permette di installare la pompa in riserve idriche stagnanti e di sollevare acqua chiara senza prelevare eventuali fanghi depositati sul fondo.**

Versione F

- **Galleggiante integrato**

AQUASON F

AQUASON AL PAP

AQUASON

AQUASON AL

Cavo scollegabile

AQUASON

CONCEZIONE

✓ Parte idraulica

Monoblocco ad albero allungato Idraulica multistadio (da 3 a 8 stadi) e giranti in acciaio inox Aisi 304SS
Mandata verticale
Aspirazione in basso con filtro per ridurre l'ingresso di sporco nella pompa
Versione AL aspirazione laterale

✓ Motore

Asincrono
Doppia tenuta meccanica
Statore isolato con camicia in acciaio inox
Cavo elettrico HO7RNF da 20 m con connettore sul motore
Motore monofase 220V autoprotetto con sonda (PTO) a riarmo automatica, integrato con control box (on-off), condensatore e predisposizione per protezione marcia a secco

Avvolgimento:	Monofase 230 V Trifase 400V
Frequenza:	50Hz
Indice di protezione:	IP 68
Isolamento:	Classe F (155)
Avviamenti/h:	Max 40

COSTRUZIONE DI BASE

Parti principali	Materiali
Corpo pompa	Inox AISI 304
Giranti/stadi/diff.	Inox AISI 304
Albero	Inox AISI 304
Supporto cuscinetti	Alluminio
Mandata	Ottone Nichelato
Camicia	Inox AISI 304
Tenuta Meccanica	Carburo di Si / Carbonio / Ceramica

IDENTIFICAZIONE SIGLA

AQUASON - 304 M - AL - F

Modello Pompa

Portata nominale in m³/h

Numero di stadi

M - monofase 230V
T4 - Trifase 400V

AL = Aspirazione Laterale
niente = Aspirazione tramite filtro (Ø2mm)

F = con galleggiante

SEZIONE ELETTROPOMPA

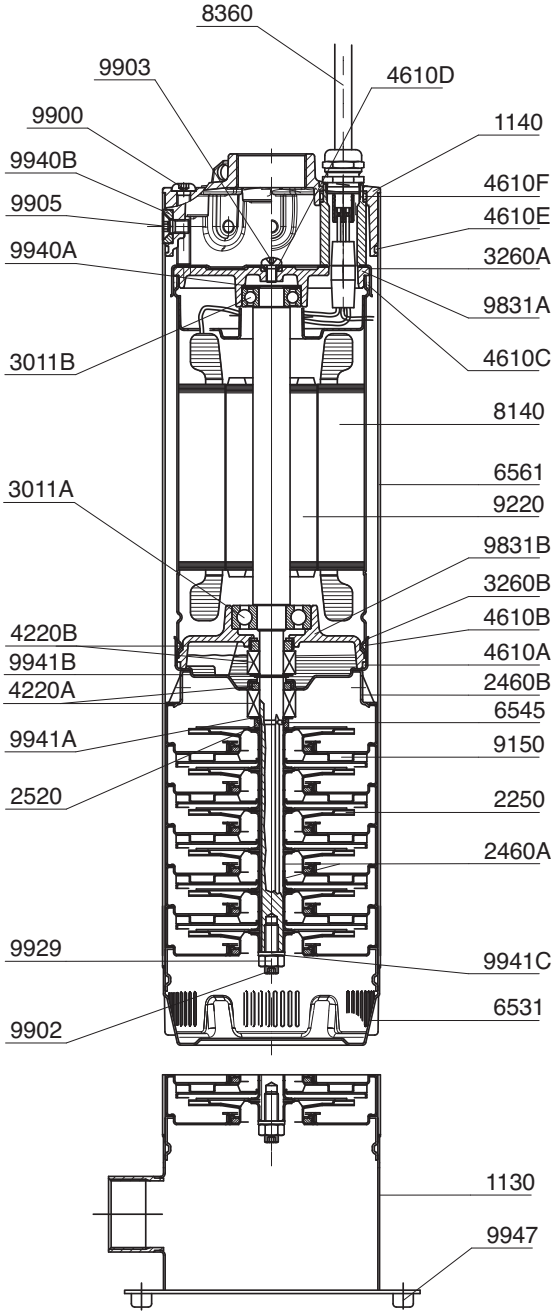

NOMENCLATURA

1130 Corpo Aspirazione
1140 Corpo Mandata
2250 Girante
2460A Spaziatore girante
2460B Spaziotore
2520 Anello reggispinta
3011A Cuscinetto sup.
3011B Cuscinetto inf
3260A Coperchio motore sup.
3260B Coperchio motore inf.
4220A Tenuta meccanica
4220B Tenuta meccanica
4610A O-ring
4610B O-ring
4610C O-ring
4610D O-ring
4610E O-ring
4610F O-ring
6531 Griglia aspirazione
6545 Anello di supporto int.
6561 Camicia esterna
8140 Statore
8360 Cavo elettrico
9150 Stadio con diffusore
9220 Albero motore
9831A Sede cusc. sup.
9831B Sede cusc. inf.
9900 Vite speciale
9902 Vite esagonale albero
9903 Vite fissaggio albero
9905 Dado esagonale fissaggio
9929 Dado bloc. Giranti
9940A Rondella reggispinta
9940B Rondella speciale
9941A Anello di supporto
9941B Rondella di supporto
9941C Rondella con dado
9947 Rondella d'ammortizzamento

CARATTERISTICHE IDRAULICHE A 2900 GIRI/MIN

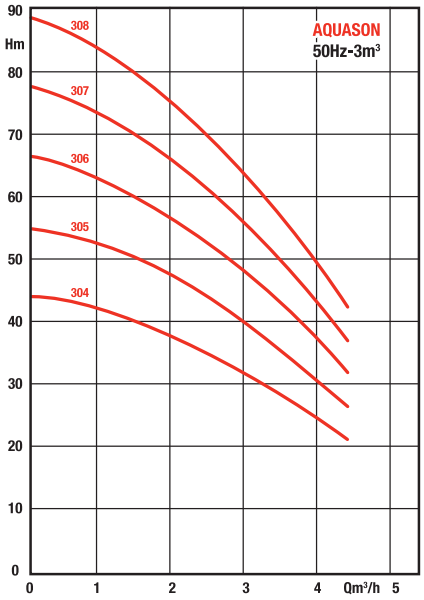

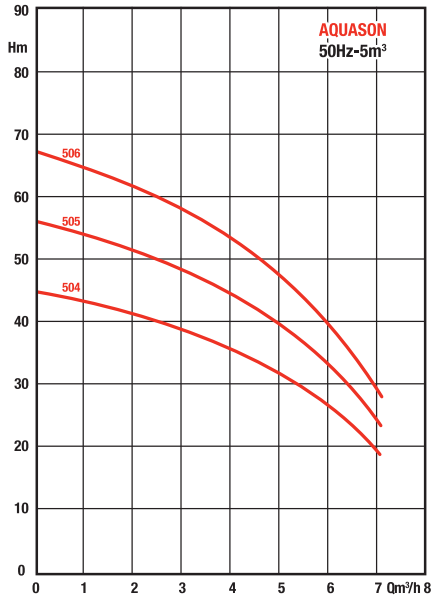

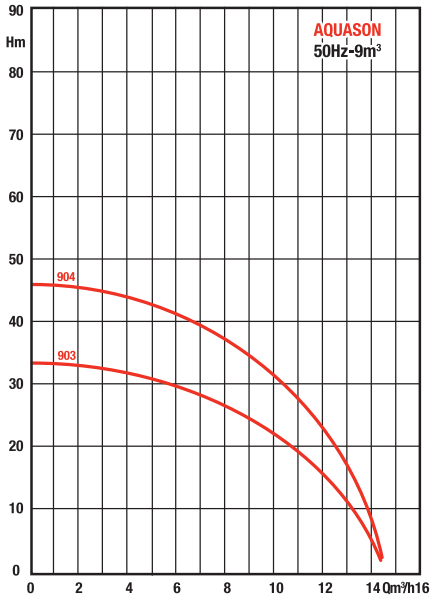

SCHEMA PRINCIPIO D'INSTALLAZIONE

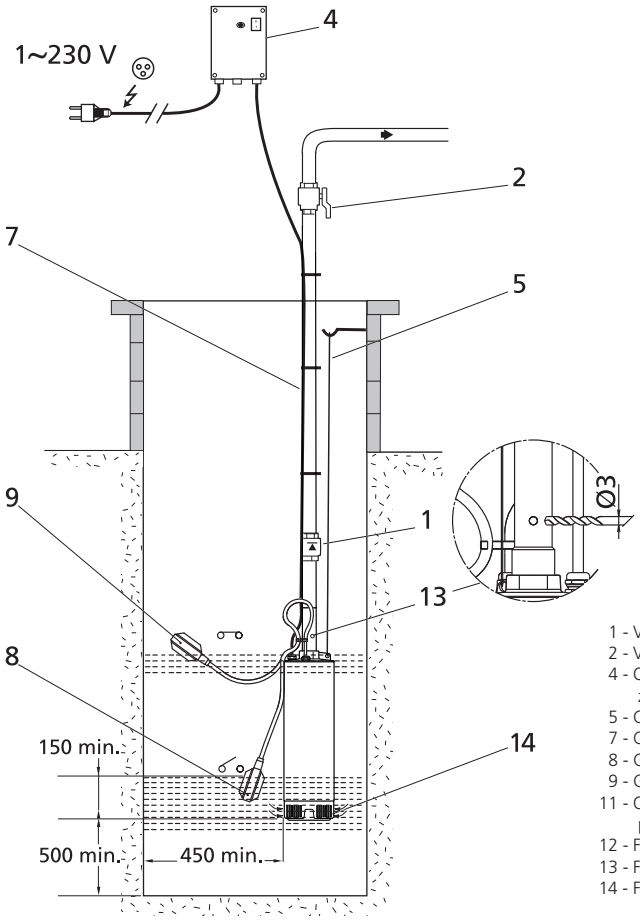

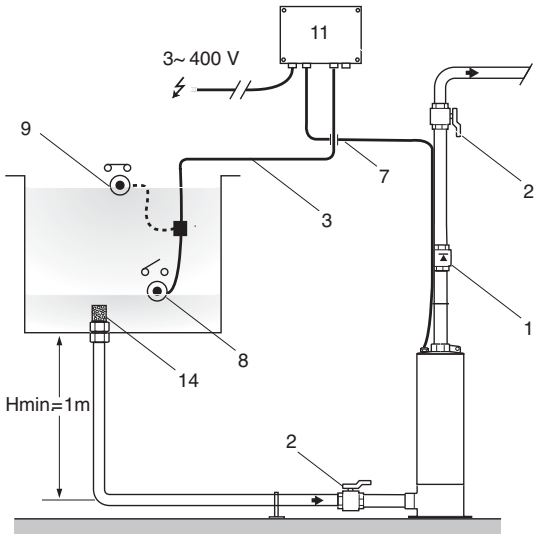

1 - Valvola di ritegno
2 - Valvola di intercettazione
4 - Quadro elettrico di controllo e protezione (solo modelli monofase 230V)
5 - Cavo sospensione pompa
7 - Cavo d'alimentazione
8 - Galleggiante in posizione bassa
9 - Galleggiante in posizione alta
11 - Quadro elettrico di controllo e protezione (solo modelli trifase)
12 - Filtro d'aspirazione a galleggiante
13 - Foro di sfiato
14 - Filtro di aspirazione

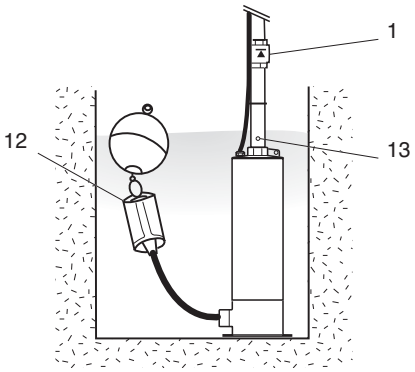

AQUASON

CARATTERISTICHE ELETTRICHE E DIMENSIONALI

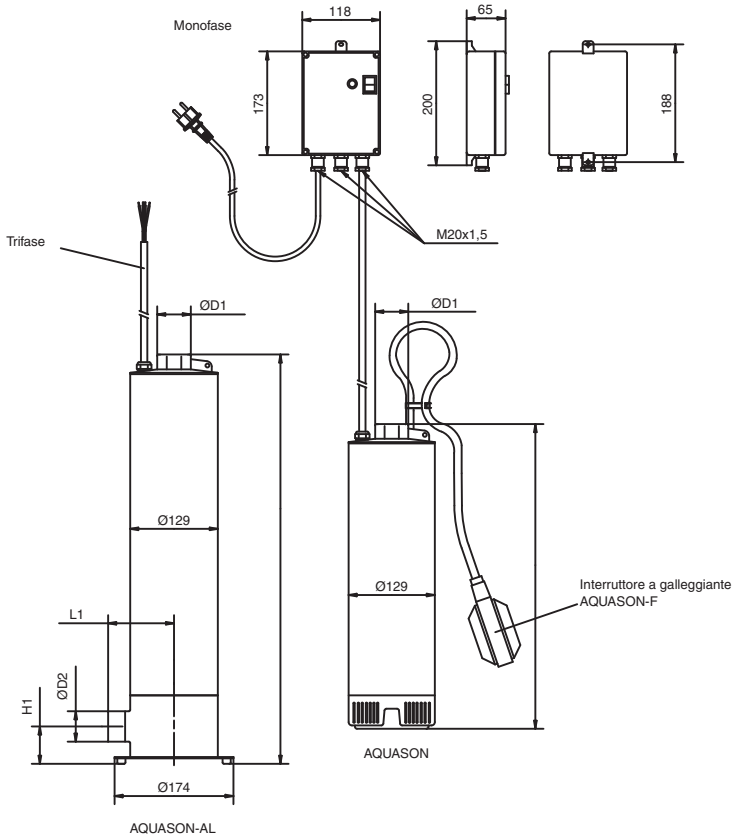

Modello	P2	P1	Aliment.	Intensità	Condensatore	D1	D2	H	H1	L1	Peso senza imballo	Numero stadi
	kW	kW	V	A	µF/V			mm	mm	mm	kg	
AQUASON-304-M (-F)	0,55	0,85	1x230	4,5	20/450	1"1/4		480			16,5	4
AQUASON-305-M (-F)	0,75	1	1x230	4,9	20/450	1"1/4		504			17	5
AQUASON-306-M (-F)	0,75	1,2	1x230	5,6	20/450	1"1/4		528			17,5	6
AQUASON-307-M (-F)	1,1	1,46	1x230	6,9	30/450	1"1/4		552			19,5	7
AQUASON-308-M (-F)	1,1	1,6	1x230	7,4	30/450	1"1/4		576			21	8
AQUASON-504-M (-F)	0,75	1,15	1x230	5,2	20/450	1"1/4		480			15,5	4
AQUASON-505-M (-F)	0,9	1,4	1x230	6,5	30/450	1"1/4		504			18,5	5
AQUASON-506-M (-F)	1,1	1,7	1x230	7,9	30/450	1"1/4		528			19	6
AQUASON-903-M	1,1	1,55	1x230	7,2	30/450	1"1/4		504			19	3
AQUASON-904-M	1,5	2,1	1x230	10,1	35/450	1"1/4		584			21,5	4
AQUASON-306-T4	0,75	1,2	3x400	2,3		1"1/4		528			17,5	6
AQUASON-308-T4	1,1	1,45	3x400	2,7		1"1/4		576			18,5	8
AQUASON-903-T4	1,1	1,4	3x400	2,5		1"1/4		504			17	3
AQUASON-904-T4	1,5	1,75	3x400	3,2		1"1/4		584			19,5	4
AQUASON-304-M-AL (-F)	0,55	0,85	1x230	4,5	20/450	1"1/4	1"1/4	539	55	93,5	17	4
AQUASON-305-M-AL (-F)	0,75	1	1x230	4,9	20/450	1"1/4	1"1/4	563	55	93,5	17,5	5
AQUASON-306-M-AL (-F)	0,75	1,2	1x230	5,6	20/450	1"1/4	1"1/4	587	55	93,5	18	6
AQUASON-307-M-AL (-F)	1,1	1,46	1x230	6,9	30/450	1"1/4	1"1/4	611	55	93,5	20	7
AQUASON-308-M-AL (-F)	1,1	1,6	1x230	7,4	30/450	1"1/4	1"1/4	635	55	93,5	21,5	8
AQUASON-504-M-AL (-F)	0,75	1,15	1x230	5,2	20/450	1"1/4	1"1/4	539	55	93,5	16	4
AQUASON-505-M-AL (-F)	0,9	1,4	1x230	6,5	30/450	1"1/4	1"1/4	563	55	93,5	19	5
AQUASON-506-M-AL (-F)	1,1	1,7	1x230	7,9	30/450	1"1/4	1"1/4	587	55	93,5	19,5	6
AQUASON-903-M-AL	1,1	1,55	1x230	7,2	30/450	1"1/4	1"1/4	563	55	93,5	19,5	3
AQUASON-904-M-AL	1,5	2,1	1x230	10,1	35/450	1"1/4	1"1/4	643	55	93,5	22	4
AQUASON-306-T4-AL	0,75	1,2	3x400	2,3		1"1/4	1"1/4	587	55	93,5	18	6
AQUASON-308-T4-AL	1,1	1,45	3x400	2,7		1"1/4	1"1/4	635	55	93,5	19	8
AQUASON-903-T4-AL	1,1	1,4	3x400	2,5		1"1/4	1"1/4	563	55	93,5	17,5	3
AQUASON-904-T4-AL	1,5	1,75	3x400	3,2		1"1/4	1"1/4	643	55	93,5	20	4

PARTICOLARITÀ

a) Elettriche

- Versioni «**M**»: monofase 230 V; 50Hz con quadro di controllo, condensatore e protezione termica integrate.
- Versioni «**T4**»: trifase 400 V ; 50Hz, con protezione termica integrata
- Versioni «**F**»: con galleggiante di protezione contro la marcia a secco integrato.

b) Montaggio

- In verticale o in orizzontale.

Raccordo all'impianto:

- Con tubazione rigida o flessibile Ø 1»1/4.
- Inserimento all'interno del pozzo con cavo in nylon da 15 m

c) Manutenzione

- Imballo in scatola di cartone completa di 20 m di cavo elettrico e 20 m di cavo in nylon.
- Modelli monofase con quadro elettrico di protezione e controllo cablato con la pompa.

MATERIALI DI CONSUMO

Viene imballato in scatola di cartone con:

- 20 m di cavo collegato alla pompa
- Cavo di sospensione (20m, Ø5mm)

Versione 1 ~ 230V:

- Quadro di comando e protezione (IP55), collegamento di condensatori per galleggiante e presa standard. (giunzione pompa-kit eseguita in fabbrica).

Versione AL:

- 4 supporti antivibranti con viti.

PAP

L'offerta PAP comprende:

- Una pompa Aquason AL:
- Un sistema automatico ACSON
- Un filtro F galleggiante
- Due connessioni
- Un cavo flessibile da 1,5 m
- Tutti i componenti elettrici sono precablati.

ACCESSORI RACCOMANDATI

- ACSON.
- Valvola di ritegno.
- Vaso a membrana.
- Manometro.
- Valvola di intercettazione.
- regolatore di livello

AQUASON versione AL:

- Filtro di aspirazione a galleggiante con maglie grosse
- Filtro di aspirazione a galleggiante con maglie fini